schaerer

Coffee comes to life

Schaerer Coffee Art / Coffee Art Plus
Schaerer Coffee Vito
Szafki na filiżanki / Cup & Cool

Instrukcja obsługi

V05 / 12.2011

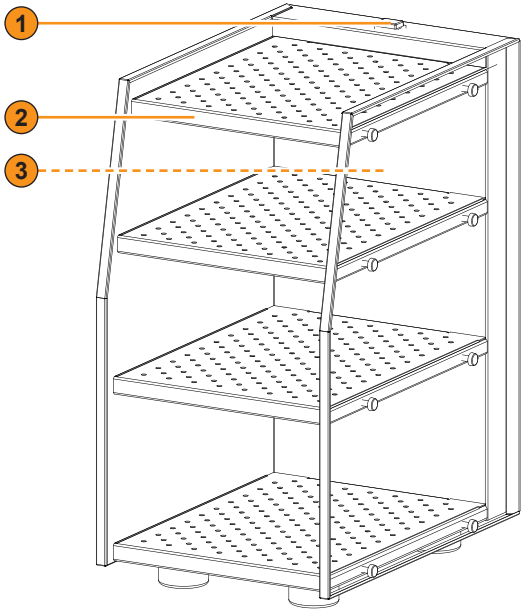

1	Włącznik/wyłącznik szafy na filiżanki
2	Półki na filiżanki
3	Ustawianie temperatury półki na filiżanki (patrz na stronie 7)

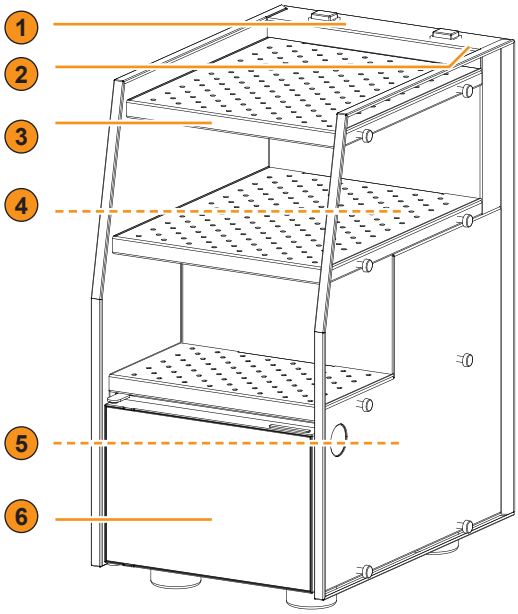

1	Włącznik/wyłącznik szafy na filiżanki
2	Włącznik/wyłącznik lodówki
3	Półki na filiżanki
4	Ustawianie temperatury półki na filiżanki (patrz na stronie 8)
5	Ustawianie temperatury lodówki (patrz na stronie 8)
6	Lodówka

Schaerer Ltd.
P.O. Box
Allmendweg 8
CH-4528 Zuchwil
info@schaerer.com / www.schaerer.com

Schaerer Coffee Art / Coffee Art Plus
Schaerer Coffee Vito
Szafki na filiżanki / Cup & Cool

Instrukcja obsługi

V05 / 12.2011

Wydawca:
Schaerer Ltd., P.O. Box, Allmendweg 8, CH-4528 Zuchwil

Wydanie:
Wersja 05 / 12.2011

Koncepcja i redakcja:
Schaerer Ltd., P.O. Box, Allmendweg 8, CH-4528 Zuchwil

© Copyright:
Schaerer Ltd., P.O. Box, Allmendweg 8, CH-4528 Zuchwil

Wszelkie prawa, także do tłumaczeń na języki obce, zastrzeżone. Kopiowanie, powielanie, rozpowszechnianie lub przekazywanie za pomocą systemów elektronicznych niniejszej instrukcji lub jej części w jakiejkolwiek formie oraz z użyciem jakichkolwiek metod jest niedozwolone bez pisemnej zgody wydawcy. Wszelkie informacje, dane techniczne, rysunki i ilustracje zawarte w instrukcji są zgodne z najnowszą wiedzą dostępną w momencie oddania do druku. Firma **Schaerer Ltd**. zastrzega sobie prawo do każdorazowego dokonywania zmian bez wcześniejszego powiadomienia. Wszystkie rysunki, ilustracje oraz komunikaty wyświetlacza zawarte w instrukcji są tylko przykładami! Ze względu na szereg możliwych wariantów nabyty ekspres może się różnić od urządzeń przedstawionych w instrukcji. W razie wątpliwości dotyczących urządzeń **Schaerer Ltd**. odsyłamy zawsze do dokumentu w wersji niemieckiej (DE).

Spis treści

Informacje bezpieczeństwa 5

Zagrożenie dla użytkownika 5

Zagrożenie dla urządzenia 6

Zastosowanie zgodne z przeznaczeniem 7

Podgrzewacz filiżanek 7

Cup & Cool 7

Obsługa modułu 8

Szafki na filiżanki 8
- Włączenie szafy na filiżanki 8
- Ustawianie temperatury półki na filiżanki 8
- Napełnianie szafki na filiżanki 8
- Wyłączanie szafki na filiżanki 8

Cup & Cool 9
- Włączenie Cup & Cool 9
- Ustawianie temperatury półki na filiżanki 9
- Ustawianie temperatury lodówki 9
- Napełnianie Cup & Cool 9
- Napełnianie pojemnika na mleko 10
- Wyłączanie Cup & Cool 10

Wymiana bezpiecznika urządzenia 11

Czyszczenie 12

Szafki na filiżanki 12
- Czyszczenie półki na filiżanki 12

Cup & Cool 12
- Czyszczenie półki na filiżanki 12
- Czyszczenie zbiornika na mleko 12
- Czyszczenie wnętrza lodówki 13
- Odmrażanie lodówki 13

Dane techniczne 14

Usterki 14

Deklaracja zgodności 15

Adres producenta 15

Zastosowane normy 15

Notatki 16

Informacje bezpieczeństwa

Wskazówki dotyczące bezpieczeństwa oraz rozdział „Odpowiedzialność” w instrukcji obsługi Schaerer Coffee Art / Uwzględnić Schaerer Coffee Art Plus & Schaerer Coffee Vito!

Zagrożenie dla użytkownika

NIEBEZPIECZEŃSTWO! Niebezpieczeństwo porażenia prądem!

- **Prace w obrębie elementów elektrycznych mogą wykonywać tylko wykwalifikowani elektrycy!**
- **Urządzenie należy podłączać tylko do zabezpieczonego obwodu prądowego! (Zaleca się przyłącza przez wyłącznik przeciwporażeniowy).**
- **Przestrzegać stosownych dyrektyw niskonapięciowych oraz krajowych/lokalnych przepisów bezpieczeństwa.**
- **Przyłącze należy prawidłowo uziemić i zabezpieczyć przed niebezpieczeństwem porażenia prądem.**
- **Napięcie musi być zgodne z danymi podanymi na tabliczce identyfikacyjnej urządzenia.**
- **Wtyczki sieciowej nigdy nie wkładać do gniazdka w stanie wilgotnym ani nie chwytać jej mokrymi rękami!**
- **Nigdy nie dotykać części znajdujących się pod napięciem!**
- **Przed rozpoczęciem prac konserwacyjnych zawsze wyłączyć wyłącznik główny lub urządzenie odłączyć od zasilania.**
- **Wymianę przewodu sieciowego zlecać wyłącznie wykwalifikowanemu technikowi z autoryzowanego serwisu.**
- **W żadnym wypadku nie zmieniać konstrukcji zamontowanych zabezpieczeń!**

OSTROŻNIE! Zagrożenie dla użytkownika!

- **Obsługa urządzenia przez dzieci, osoby pod wpływem alkoholu, narkotyków lub leków bądź z dysfunkcjami fizycznymi, sensorycznymi lub psychicznymi jest wykluczona lub może się ona odbywać jedynie pod nadzorem.**
- **Ekspres do kawy należy tak ustawić, aby można było bez przeszkód wykonywać czynności pielęgnacyjne i konserwacyjne. Jeśli urządzenie jest stosowane w trybie samoobsługowym, do nadzoru wyznaczyć personel, który zadba o przestrzeganie zasad higieny i w razie potrzeby udzieli rad.**

OSTROŻNIE! Gorąca powierzchnia!

- **Nie dotykać gorących części urządzenia! Dna wykonane ze stali rozgrzewane są do wysokiej temperatury! Przed rozpoczęciem czyszczenia wyłączyć urządzenie i odczekać, do obniżenia się jego temperatury!**

Zagrożenie dla urządzenia

OSTROŻNIE! Zagrożenie dla urządzenia!

- **Urządzenie musi stać na płaskim, poziomym i stabilnym podłożu!**
- **Nie wystawiać urządzenia na oddziaływanie ujemnych temperatur! Nie stosować urządzenia na wolnym powietrzu i unikać kontaktu z wodą rozpryskową. Maksymalna dopuszczalna wilgotność względna wynosi 80%, nie jest dopuszczalne obroszenie.**
- **Ze względów na ubezpieczenie zawsze zwracać uwagę na to, czy po zakończeniu pracy przełącznik główny jest wyłączony lub wtyczka sieciowa jest wyciągnięta!**
- **Urządzenia nigdy nie spryskiwać wodą ani inną cieczą (np. czyszczenie parą)!**
- **Urządzenia nigdy nie zanurzać w wodzie lub innym płynie!**
- **Prace konserwacyjne i naprawy mogą być przeprowadzane wyłącznie przez serwis Schaerer przy użyciu oryginalnych części zamiennych!**
- **Zalecamy podjęcie korków w celu zapobieżenia powstawaniu szkód: – np. montaż czujników dymu.**
- **Jeśli transport ekspresu i/lub urządzeń dodatkowych odbywa się w temperaturze poniżej 10°C, urządzenia pozostawić na okres 3 godzin w temperaturze pokojowej przed podłączeniem do prądu i włączeniem. W przeciwnym razie skropliny spowodują zwarcie i uszkodzenie podzespołów elektrycznych.**

Zastosowanie zgodne z przeznaczeniem

Podgrzewacz filiżanek

- **Podgrzewacz filiżanek Schaerer jest przeznaczony do podgrzewania suchych i pustych filiżanek.**
- **Urządzenie to przeznaczone jest do użytku przemysłowego i komercyjnego.**
- **Można je stosować w sklepach, biurach, lokalach gastronomicznych, hotelach i innych podobnych miejscach. Można je także stosować w gospodarstwach domowych. Czyszczenie i konserwacja urządzenia należą do zadań odpowiednio poinstruowanych osób. Urządzenie może być wykorzystane w punktach samoobsługowych, jeśli wyszkolony personel będzie pełnił nad nim nadzór.**
- **Podgrzewacz filiżanek firmy Schaerer nie może być używany do podgrzewania innych przedmiotów lub żywności.**
- **Podczas użytkowania tego urządzenia obowiązują dodatkowo „Ogólne warunki handlowe" firmy Schaerer AG oraz niniejsza instrukcja obsługi. Zastosowanie wykraczające poza podany zakres jest niezgodne z przeznaczeniem. Producent nie odpowiada za szkody powstałe z tego tytułu.**

OSTROŻNIE! Zagrożenie dla urządzenia!

Cup & Cool

- **Schaerer Cup & Cool jest przeznaczony do podgrzewania suchych i pustych filiżanek. Ponadto jest przeznaczony do utrzymywania schłodzonego mleka.**
- **Urządzenie to przeznaczone jest do użytku przemysłowego i komercyjnego.**
- **Można je stosować w sklepach, biurach, lokalach gastronomicznych, hotelach i innych podobnych miejscach. Można je także stosować w gospodarstwach domowych. Czyszczenie i konserwacja urządzenia należą do zadań odpowiednio poinstruowanych osób. Urządzenie może być wykorzystane w punktach samoobsługowych, jeśli wyszkolony personel będzie pełnił nad nim nadzór.**
- **Cup&cool Schaerer nie może być stosowany do podgrzewania lub chłodzenia innych przedmiotów lub artykułów spożywczych.**
- **Podczas użytkowania tego urządzenia obowiązują dodatkowo „Ogólne warunki handlowe" firmy Schaerer AG oraz niniejsza instrukcja obsługi. Zastosowanie wykraczające poza podany zakres jest niezgodne z przeznaczeniem. Producent nie odpowiada za szkody powstałe z tego tytułu.**
- **W cup&cool Schaerer nie wolno przechowywać żadnych wybuchowych substancji, pojemników aerozolowych z palnymi gazami.**

OSTROŻNIE! Zagrożenie dla urządzenia!

OSTROŻNIE! Zagrożenie dla użytkownika!

Obsługa modułu

Szafki na filiżanki

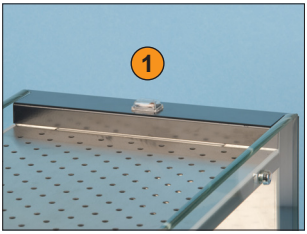

Włączenie szafy na filiżanki

► Włożyć wtyczkę.
► Szafkę na filiżanki włączyć włącznikiem/wyłącznikiem (1).
☑ Wyłącznik podświetlony jest. Nagrzewanie szafki trwa ok. 60 minut.

Ustawianie temperatury półki na filiżanki

Zaznaczyć pozycję wyjściową śruby nastawczej znajdującej się z tyłu urządzenia! Pozwoli to na ustawienie temperatury z powrotem na wartość ustawienia fabrycznego, jeżeli ustawiona wartość temperatury okaże się za wysoka lub za niska.

► Obracać śrubę nastawczą znajdującą się z tyłu urządzenia w kierunku zgodnym z ruchem wskazówek zegara.
☑ Temperatura półki na filiżanki rośnie.
► Obracać śrubę nastawczą znajdującą się z tyłu urządzenia w kierunku przeciwnym do ruchu wskazówek zegara.
☑ Temperatura półki na filiżanki spada.

Napełnianie szafki na filiżanki

► Filiżanki lub dzbanki ustawiać na podgrzewaczu filiżanek dnem do góry.

Wyłączanie szafki na filiżanki

► Szafkę na filiżanki wyłączyć włącznikiem/wyłącznikiem (1).
☑ Przełącznik gaśnie.
► Wyciągnąć wtyczkę.

Szkody spowodowane nieprzestrzeganiem tego zalecenia nie są objęte gwarancją!

Cup & Cool

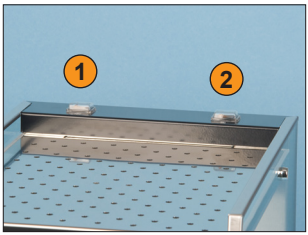

Włączenie Cup & Cool

► Włożyć wtyczkę.

► Szafkę na filiżanki włączyć włącznikiem/wyłącznikiem (1).

☑ Wyłącznik podświetlony jest. Nagrzewanie szafki trwa ok. 60 minut.

► Lodówkę włączyć włącznikiem/wyłącznikiem (2).

☑ Wyłącznik podświetlony jest. Po upływie ok. 60 min lodówka osiąga temperaturę roboczą.

Ustawianie temperatury półki na filiżanki

Zaznaczyć pozycję wyjściową śruby nastawczej znajdującej się z tyłu urządzenia! Pozwoli to na ustawienie temperatury z powrotem na wartość ustawienia fabrycznego, jeżeli ustawiona wartość temperatury okaże się za wysoka lub za niska.

► Obracać śrubę nastawczą znajdującą się z tyłu urządzenia w kierunku zgodnym z ruchem wskazówek zegara.

☑ Temperatura półki na filiżanki rośnie.

► Obracać śrubę nastawczą znajdującą się z tyłu urządzenia w kierunku przeciwnym do ruchu wskazówek zegara.

☑ Temperatura półki na filiżanki spada.

Ustawianie temperatury lodówki

Zaznaczyć pozycję wyjściową śruby nastawczej znajdującej się z tyłu urządzenia! Pozwoli to na ustawienie temperatury z powrotem na wartość ustawienia fabrycznego, jeżeli ustawiona wartość temperatury okaże się za wysoka lub za niska.

► Obracać śrubę nastawczą znajdującą się z tyłu urządzenia w kierunku zgodnym z ruchem wskazówek zegara.

☑ Temperatura w lodówce spada.

► Obracać śrubę nastawczą znajdującą się z tyłu urządzenia w kierunku przeciwnym do ruchu wskazówek zegara.

☑ Temperatura w lodówce rośnie.

Napełnianie Cup & Cool

► Filiżanki lub dzbanki ustawiać na podgrzewaczu filiżanek dnem do góry.

Napełnianie pojemnika na mleko

Nigdy nie uzupełniać mleka, pojemnik przed napełnieniem zawsze starannie oczyścić!

- ► Otworzyć przednie drzwi.
- ► Pojemnik na mleko wyciągnąć ku przodowi.
- ► Pokrywę pojemnika przesunąć do tyłu.
- ► Wlać do pojemnika schłodzone mleko (3-5°C).
- ► Ponownie przykryć pojemnik pokrywą.
- ► Ostrożnie wsunąć pojemnik.
- ► Wprowadzić adapter przewodu z mlekiem do gniazda w pokrywie zbiornika.
- ► Zamknąć przednie drzwi.

Wyłączanie Cup & Cool

Szkody spowodowane nieprzestrzeganiem tego zalecenia nie są objęte gwarancją!

- ► Szafkę na filiżanki wyłączyć włącznikiem/wyłącznikiem (1) .
  - ☑ Przełącznik gaśnie.
- ► Lodówkę włączyć włącznikiem/wyłącznikiem (2) .
  - ☑ Przełącznik gaśnie.
- ► Wyciągnąć wtyczkę.

Wymiana bezpiecznika urządzenia

► Wyłączyć wyłącznikiem głównym podgrzewacz filiżanek / Cup & Cool.
☑ Przełącznik gaśnie.
► Wyciągnąć wtyczkę.

Szafki na filiżanki:

► Ostrożnie ułożyć podgrzewacz filiżanek na boku (1).

Cup & Cool:

► Cup & Cool podnieść, aby uzyskać dostęp do komory z bezpiecznikiem.

► Komorę z bezpiecznikami (2) wyjąć z urządzenia za pomocą śrubokrętu.
► Wyjąć i wymienić bezpieczniki (3) (patrz Dane techniczne na stronie 13).
► Ponownie włożyć komorę z bezpiecznikami do urządzenia.
► Ostrożnie postawić podgrzewacz filiżanek / urządzenie Cup & Cool.
► Włożyć wtyczkę do gniazda sieciowego.

OSTROŻNIE! Urządzenia Cup & Cool nie wolno kłaść na boku!

Czyszczenie

Szafki na filiżanki

Czyszczenie półki na filiżanki

OSTROŻNIE! Nie stosować środków szorujących!

OSTROŻNIE! Gorąca powierzchnia!

- ► Szafkę na filiżanki wyłączyć włącznikiem/wyłącznikiem (1).
  - ☑ Przełącznik gaśnie.
- ► Schłodzone urządzenie czyścić wilgotną ścierkeczką. Następnie wytrzeć do sucha miękkim ręcznikiem lub skórzaną myjką.

Cup & Cool

Czyszczenie półki na filiżanki

OSTROŻNIE! Nie stosować środków szorujących!

OSTROŻNIE! Gorąca powierzchnia!

- ► Szafkę na filiżanki wyłączyć włącznikiem/wyłącznikiem (1).
  - ☑ Przełącznik gaśnie.
- ► Lodówkę włączyć włącznikiem/wyłącznikiem (2).
  - ☑ Przełącznik gaśnie.
- ► Schłodzone urządzenie czyścić wilgotną ścierkeczką. Następnie wytrzeć do sucha miękkim ręcznikiem lub skórzaną myjką.

Czyszczenie zbiornika na mleko

Czyszczenie pojemnika na mleko oraz przewodu musi być przeprowadzane codziennie!

OSTROŻNIE! Nie załamywać przewodu mleka!

- ► Otworzyć przednie drzwi.
- ► Zdjąć przewód mleka wraz z dyszą i adapterem z pokrywy pojemnika na mleko.
- ► Wyciągnąć i całkowicie opróżnić pojemnik.
- ► 5 ml Daypure (nr katal.: 071300) zmieszać w naczyniu z 0,5 l ciepłej wody.
- ► Roztworem oczyścić zbiornika na mleko.
- ► Następnie zmyć czystą wodą.
- ► Wytrzeć do sucha miękką tkaniną.
- ► Ponownie podłączyć wąż mleka do zbiornika i ponownie założyć zbiornik na mleko.
- ► Zamknąć przednie drzwi.

Czyszczenie wnętrza lodówki

OSTROŻNIE!
Nie stosować środków szorujących!

- ► Otworzyć drzwiczki lodówki i wyjąć pojemnik z mlekiem.
- ► 5 ml Daypure (nr katal.: 071300) zmieszać w naczyniu z 0,5 l ciepłej wody.
- ► Roztworem oczyścić wnętrze lodówki.
- ► Przetrzeć czystą wodą.
- ► Wytrzeć miękką szmatką aż do całkowitego wyschnięcia.
- ► Ponownie włożyć pojemnik mleka.
- ► Zamknąć drzwiczki lodówki.

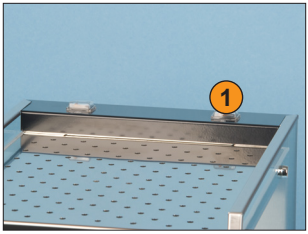

Odmrażanie lodówki

Lodówkę odmrażać raz na tydzień lub przy warstwie lodu o grubości powyżej 3 mm. Lodu nigdy nie zeskrobywać szpiczastymi lub ostrymi przedmiotami. W przeciwnym razie mogłoby dojść do uszkodzenia powierzchni we wnętrzu lodówki.

- ► Lodówkę wyłączyć wyłącznikiem (1).
  - ☑ Przełącznik gaśnie.
- ► Drzwiczki frontowe pozostawić otwarte.
- ► Wodę powstałą wskutek odmrażania zebrać miękką szmatką.
- ► Przed włączeniem zamknąć drzwiczki frontowe.

Dane techniczne

Zastrzega się prawo do zmian technicznych!

** Wyposażenie specjalne - patrz tabliczka znamionowa, podane wartości dotyczą wyposażenia podstawowego*

	Szafa na filiżanki		Cup & Cool	
Moc znamionowa*	210 W		220 W	
Przyłącze sieciowe	1/N/PE | 50–60 Hz | 220-240V		1/N/PE | 50 Hz | 220-240V	
Przyłącze prądowe, typ	3x 1mm²			
Bezpiecznik, w miejscu montażu	10-16A			
Bezpiecznik, urządzenie	2 x 2A			
Liczba den	4		3	
Gniazda filiżanek na dno	**Espresso** Ø 60mm	**Kawy** Ø 90mm	**Espresso** Ø 60mm	**Kawy** Ø 90mm
	72	36	44	22
Temperatura dna	maks. 95°C		maks. 80°C	
Objętość mleka			4 litry	
Szerokość: **Wysokość:** **Głębokość:**	272 mm 524 mm 385 mm			
Ciężar własny	± 18.5 kg.		± 27 kg.	

Usterki

Objawy błędu	Sposób usunięcia
Oblodzenie wnętrza lodówki	● Kontrola: Drzwi były zawsze zamknięte? ● Kontrola: Uszczelka nieuszkodzona? ● Kontrola: Ustawione zbyt słabe chłodzenie?
Przełącznik sieciowy nie jest podświetlany	● Kontrola: Urządzenie włączone? ● Kontrola: Wtyczka sieciowa w gnieździe? ● Kontrola: bezpiecznik uszkodzony? ● Kontrola: Bezpiecznik urządzenia uszkodzony?
Lodówka nie chłodzi	patrz „*Przełącznik sieciowy nie jest podświetlany*"! ● Kontrola: W trakcie procesu chłodzenia? ● Kontrola: Uszczelka drzwi uszkodzona? ● Kontrola: Wlano ciepłe mleko? ● Kontrola: Bezpiecznik urządzenia uszkodzony?
Cup nie ogrzewa	patrz „*Przełącznik sieciowy nie jest podświetlany*"!
Filiżanki zostają ogrzane do różnego stopnia	● Czas ogrzewania różnych pojemników jest zawsze różny.

Deklaracja zgodności

Adres producenta

Producent	Osoba odpowiedzialna za dokumentację
Schaerer Ltd. P.O. Box Allmendweg 8 CH-4528 Zuchwil T +41 (0)32 681 62 00 F +41 (0)32 681 64 04 info@schaerer.com www.schaerer.com	Schaerer Ltd. Hans-Ulrich Hostettler P.O. Box Allmendweg 8 CH-4528 Zuchwil

Zastosowane normy

Wyżej wymieniony producent deklaruje, że urządzenie to jest zgodne ze wszystkimi właściwymi przepisami wymienionych dyrektyw UE. W przypadku dokonania nieuzgodnionych z nami zmian w tych urządzeniach niniejsza deklaracja traci swoją ważność. W celu prawidłowego wdrażania wymogów stosowany jest certyfikowany przez Bureau Veritas, zgodny z SN EN ISO 9001: 2008, system zarządzania jakością.

Dla zgodności CE	
Dyrektywa maszynowa 2006/42/WE	**Dyrektywa kompatybilności elektromagnetycznej 2004/108/ WE**
• EN 60335-1:2002 +A1 +A11 +A12 +A13 +A14 +A2 • EN 60335-2-49:2003 +A1 • EN 60335-2-89:2002 +A1 +A11 +A2 • EN 62233:2008	• EN 55014-2:1997 +A1 +A2 • EN 55014-1:2006 +A1 • EN 61000-3-2:2006 +A1 +A2 • EN 61000-3-3:2008 • EN 61000-6-2:2005 • EN 61000-6-4:2007 +A1

Międzynarodowy (CB)	
Safety	**EMC**
• IEC 60335-1 Ed4.2:2006 • IEC 60335-2-24 Ed6:2002/2006 +A1 +A2 • IEC 60335-2-49:2005 +A1 • IEC 60335-2-89:2002 +A1 • IEC 62233 Ed1:2005	• CISPR 14-1 Ed 5.1: 2009 • CISPR 14-2 Ed 1.2: 2008 • IEC 61000-3-2:2005 +AMD1 +AMD2 • IEC 61000-3-2:2000 +AMD1 +AMD2 • IEC 61000-3-3:2008 • IEC 61000-6-2:2005 • IEC 61000-6-4:2006 +AMD1

Chiny (CCC)	
Safety	**EMC**
• GB4706.1-2005 • GB4706.13-2008	• GB4343.1-2009 • GB17625.1-2003

Notatki