INSTRUKCJA

obsługi i konserwacji

urządzenia

Fresh One

ekspres do kawy

Zamówienia produktów oraz **serwisu** do naprawy ekspresu przyjmujemy pod niżej wymienionymi **numerami telefonów**:

0-801-673-150 dla dzwoniących z **telefonów stacjonarnych**

0-501-673-150 dla dzwoniących z **telefonów komórkowych**

J.J.DARBOVEN POLAND

Jakość od 1866 roku

BRAVILOR BONAMAT

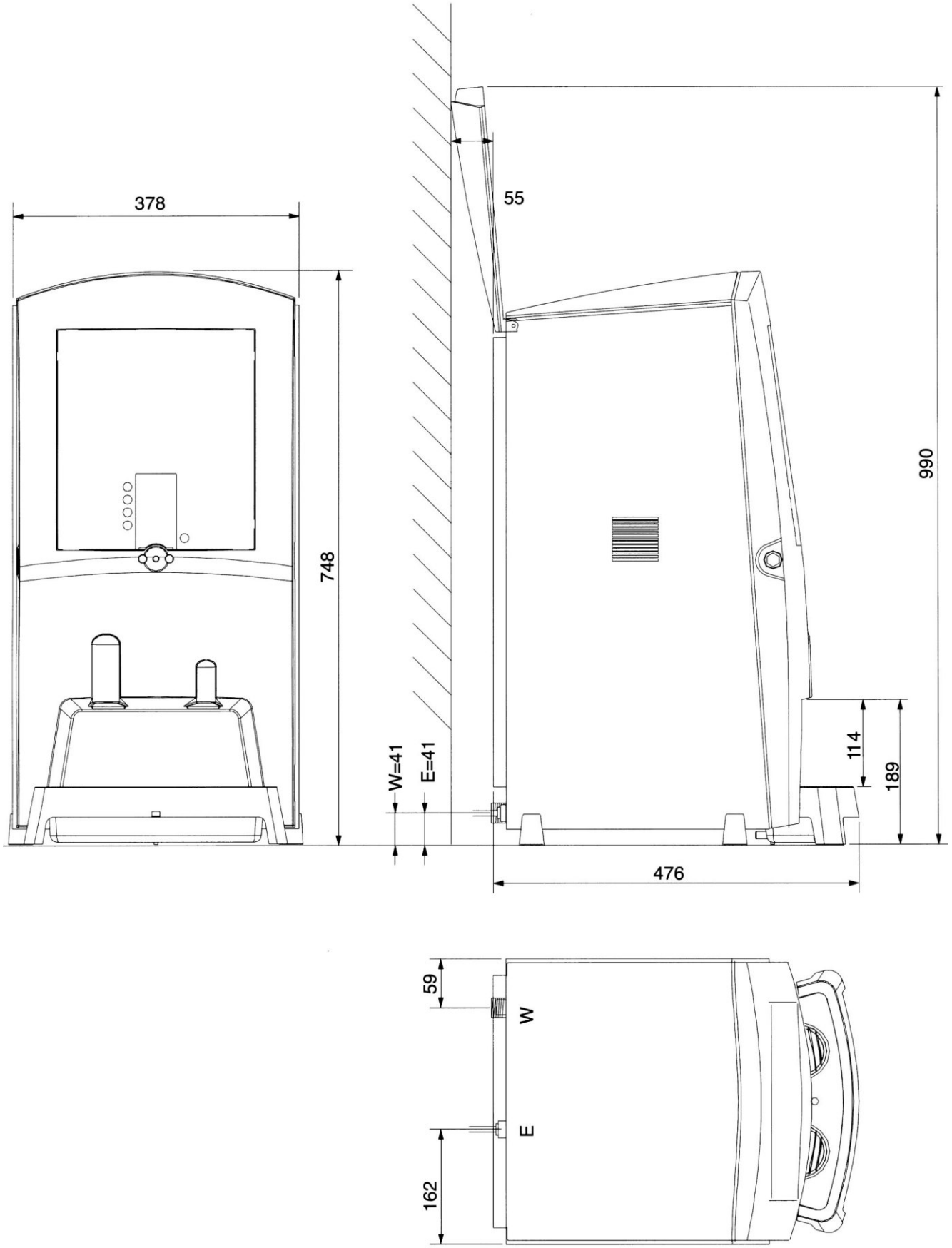
378
748
55
990
W=41
E=41
114
189
476
59
W
E
162

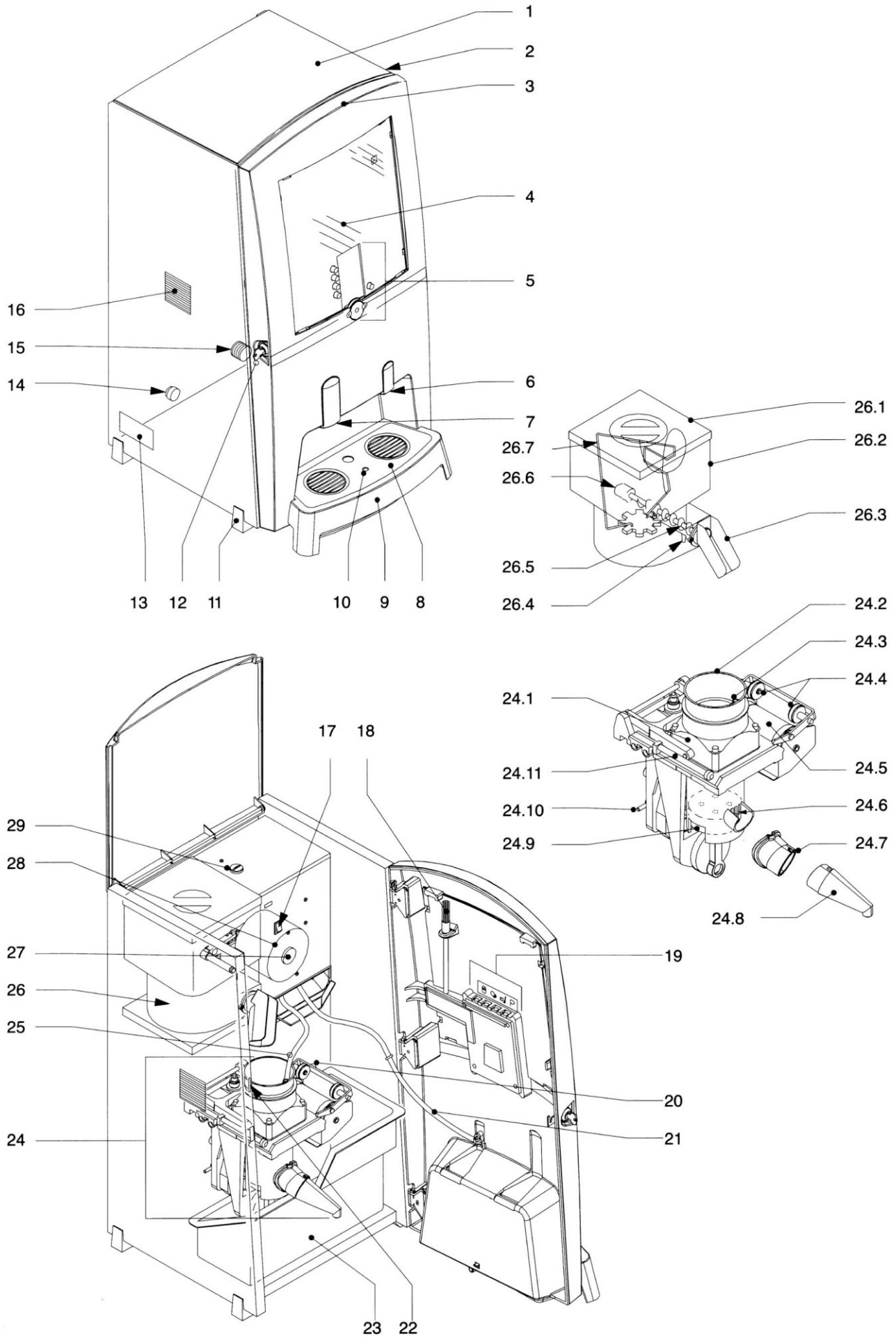
1
2
3
4
5
6
7
8
9
10
11
12
13
14
15
16
26.1
26.2
26.3
26.4
26.5
26.6
26.7
24.1
24.2
24.3
24.4
24.5
24.6
24.7
24.8
24.9
24.10
24.11
17
18
19
20
21
22
23
24
25
26
27
28
29

SŁOWO WSTĘPNE

UŻYWANIE INSTRUKCJI OBSŁUGI

Niniejsza instrukcja obsługi ma pozwolić odpowiednim, uprawnionym użytkownikom, na bezpieczne zainstalowanie, używanie i konserwację urządzenia.
Używane w instrukcji zwroty "lewo", "prawo", "z przodu", "z tyłu" pomagają wskazać okre loną część urządzenia. Wychodzimy tu z pozycji użytkownika, który obsługuje maszynę.
Użyte w instrukcji pozycje od 1 do 29 odnoszą się do rysunku na rozkładanej okładce. Na tej okładce przedstawiono dokładniej budowę grup 24 i 26. Szczegóły budowy grup 5 i 19 przedstawiono na rysunku 2 i 3.

Piktogramy i symbole

Na urządzeniu użyto następujących piktogramów i symboli:

OSTRZEŻENIE
niebezpieczeństwo związane z napięciem elektrycznym

OSTRZEŻENIE
czynności, które nie wykonywane ze szczególną ostrożnością mogą spowodować poważne uszkodzenia urządzenia bądź obrażenia.

W instrukcji obsługi występują następujące piktogramy i symbole:

WSKAZÓWKA
wskazówka, propozycja, rada, jak prościej i bardziej praktycznie wykonywać poszczególne zadania.

UWAGA
czynności, które nie wykonywane ze szczególną ostrożnością mogą spowodować uszkodzenia urządzenia, otoczenia bądź środowiska.

OSTRZEŻENIE
czynności, które nie wykonywane ze szczególną ostrożnością mogą spowodować poważne uszkodzenia urządzenia bądź obrażenia.

Użyty materiał informacyjny

Następujący materiał informacyjny jest do dyspozycji:
- FreshOne Książka serwisowa: 700.703.Lxx
- Instrukcja obsługi mechanizmu wrzutu monet: 700.703.298
- Książka serwisowa mechanizmu wrzutu monet: 700.703.Nxx

Kody dokumentów

Kody dokumentów składają się z dwóch pozycji:
- pozycja 1: numer dokumentu (ewentualnie z numerem sprawozdania)
- pozycja 2: data sprawozdania

Serwis i wsparcie techniczne

W przypadku informacji dotyczących specjalnych ustawień, prac konserwacyjnych czy naprawczych, które wykraczają poza ramy tej instrukcji, należy się zwrócić do dostawcy urządzenia. Na pewno chętnie Państwu pomoże. Proszę pamiętać, aby podać:
- kod modelu
- numer typu
- numer serii

Dane te znajdą Państwo na tabliczce znamionowej. Proszę przenieść je do przeznaczonych do tego pól na rys. 1.

Warunki gwarancji

W przypadku tego urządzenia obowiązują warunki opisane w części "Ogólne warunki handlowe".

OZNAKOWANIE URZĄDZENIA

Rys. 1 Tabliczka znamionowa

1. Kod modelu
2. Numer typu
3. Numer serii
4. Moc
5. Częstotliwość
6. Napięcie

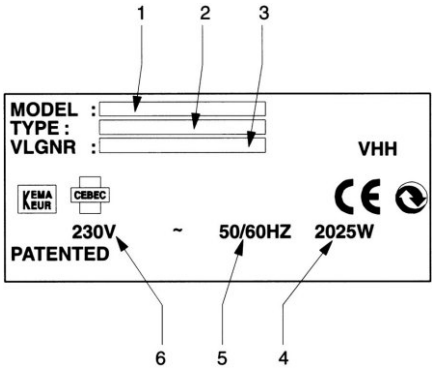

SPIS TREŚCI

Słowo wstępne..... 1
Używanie instrukcji obsługi..... 1
Piktogramy i symbole..... 1
Użyty materiał informacyjny..... 1
Kody dokumentów..... 1
Serwis i wsparcie techniczne..... 1
Zasady gwarancji..... 1
Oznakowanie urządzenia..... 1
Przepisy bezpieczeństwa i ostrzeganie przed niebezpieczeństwem..... 3
Wskazówki ogólne..... 3
Instrukcja obsługi..... 3
Piktogramy i oznaczenia na urządzeniu (jeśli istnieją)..... 3
Użytkownik..... 3
Użytkowanie zgodne z przeznaczeniem..... 3
Specyfikacja techniczna..... 3
Zmiany..... 3
Budowa..... 3
Użytkowanie..... 3
Konserwacja i usuwanie usterek..... 4
Wyposażenie w elementy bezpieczeństwa... 4
Urządzenie a środowisko..... 4
Materiał, z którego zrobiono opakowanie..... 4
Usunięcie urządzenia..... 4
1. Wstęp..... 5
1.1 Ogólny opis..... 5
1.2 Główne części budowy..... 5
1.2.1 Na zewnątrz..... 5
1.2.2 Wewnątrz..... 5
2. Dane techniczne..... 6
2.1 Informacje ogólne..... 6
2.2 Wymiary..... 6
2.3 System elektryczny..... 6
2.4 Woda..... 6
2.5 Moc..... 6
2.6 Warunki otoczenia..... 6
2.7 Polecane środki czyszczące i odkamieniacz..... 6
2.8 Polecana kawa i papier filtrujący..... 6
3. Ustawienie..... 7
3.1 Wypakowanie..... 7
3.2 Instalacja..... 7
3.2.1Program gotowania..... 7
3.2.2 Napełnianie..... 7
3.3 Pierwsze uruchomienie..... 8
3.3.1 Kawa..... 8
3.3.2 Gorąca woda..... 8
4. Obsługa..... 9
4.1 Płyta sterująca..... 9
4.1.1 Panel obsługi, przód..... 9
4.1.1.1 Display..... 9
4.1.1.2 Guziki i przyciski..... 9
4.1.2 Panel obsługi wewnątrz..... 9
4.1.2.1 Sterowanie elektroniczne..... 9
4.1.2.2 Przyciski sterowania elektronicznego.. 9
4.2 Codzienne użytkowanie..... 9
4.2.1 Pobór filiżanki..... 10
4.2.2 Pobór kubka, połowy i całego dzbanka..... 10
4.2.3 Meldunek "Rynienka pełna"..... 10
4.2.4 Podwyższenie urządzenia..... 10
4.2.5 Automatyczne funkcje STOP..... 10
4.2.5.1 Brak papieru..... 10
4.2.5.2 Pełny pojemnik na odpady..... 10
5. Konserwacja przez użytkownika..... 11
5.1 Codziennie..... 11
5.1.1 Uwagi ogólne..... 11
5.1.2 Opróżnianie rynienki i poj. na odpady... 11
5.1.3 Kontrola zapasów w zbiorniku..... 11
5.1.4 Zakładanie rolki papieru filtrującego..... 11
5.1.5 Program płukania..... 12
5.2 Co tydzień..... 12
5.2.1 Uwagi ogólne..... 12
5.2.2 Czyszczenie z zewnątrz..... 12
5.2.3 Czyszczenie wewnątrz..... 12
5.2.3.1 Czyszczenie systemu parzenia..... 12
5.2.3.2 Czyszczenie zbiornika na produkty..... 13
6. Używanie programowania..... 14
6.1 Odczytywanie i zerowanie liczników..... 14
6.1.1. Odczytywanie licznika wydanych napojów..... 14
6.1.2. Odczytywanie licznika dla napoju..... 14
6.1.3. Wyzerowanie stanów licznika..... 14
6.2 Możliwości ustawień..... 14
6.2.1 Ustawienie ilości napoju..... 14
6.2.2 Włączenie/wyłączenie możliwości napełniania kubka, połowy lub całego dzbanka..... 15
6.2.2.1 Wyłączanie..... 15
6.2.2.2 Włączanie..... 15
6.2.3 Ustawienie mocy napoju..... 15
6.2.4 Przerwy w parzeniu..... 16
6.2.4.1 Ustawienie przerw..... 16
6.2.5 Ustawienie temperatury gorącej wody. 17
6.2.6 Ustawienie meldunku o odkamienianiu. 17
6.2.7 Ustawienie meldunku "Pojemnik pełny/ Funkcja STOP"..... 18
6.2.7.1 Wyłączanie meldunku "Pojemnik pełny"..... 18
7. Konserwacja przez przeszkolonego użytkownika..... 19
7.1 Odkamienianie..... 19
7.2 Czyszczenie wiatraczka wentylacyjnego.. 20
8. Usuwanie zakłóceń..... 21
8.1 Ogólna analiza zakłóceń..... 21
8.2 Analiza zakłóceń systemu parzenia..... 21
8.3 Meldunki na displayu i ich znaczenie..... 22
9. Używane artykuły i wyposażenie..... 23
9.1 Polecane artykuły..... 23
9.2 Wyposażenie..... 23
9.2.1 Nóżki podwyższające..... 23
9.2.2 Wykończenie otworu w blacie..... 23

INDEKS RYSUNKÓW

Rys.1 Tabliczka znamionowa..... 1
Rys. 2 Panel obsługi, przód..... 9
Rys. 3 Panel obsługi, wewnątrz..... 9
Rys. 4 Brak papieru filtrującego..... 10
Rys. 5 Pojemnik na odpady jest pełny..... 11
Rys. 6 Zakładanie papieru..... 12
Rys. 7 Program płukania..... 12
Rys. 8 Zacieki z kawy..... 14
Rys. 9 Stany liczników..... 14
Rys. 10 Sytuacja wyjściowa dla programowania..... 14
Rys. 11 Ustawienie ilości napoju..... 15
Rys. 12 Sytuacja wyjściowa dla programowania..... 15
Rys. 13 Moc napoju..... 16
Rys. 14 Ustawienie 1 przerwy..... 16
Rys. 15 Ustawienie 2 przerwy..... 17
Rys. 16 Ustawienie temperatury..... 17
Rys. 17 Meldunek o odkamienianiu..... 18
Rys. 18 Meldunek "Pojemnik pełny".....
Rys. 19 Znaki informujące o konieczności 19
odkamieniania..... 19
Rys. 20 Program odkamieniania..... 23
Rys. 21 Nóżki podwyższające..... 23
Rys. 22 Wykończenie otworu w blacie.....

PRZEPISY BEZPIECZEŃSTWA I OSTRZEGANIE PRZED NIEBEZPIECZEŃSTWEM

Informacje ogólne

Producent nie przejmuje odpowiedzialności za uszkodzenia i obrażenia powstałe w wyniku nieprzestrzegania przepisów i wskazówek dotyczących bezpieczeństwa zawartych w tej instrukcji, bądź też będące wynikiem nieostrożnej instalacji, używania czy konserwacji podanego na okładce typu urządzenia i załączonego wyposażenia dodatkowego.
Ze względu na specyficzne warunki użytkowania lub używane wyposażenie dodatkowe mogą być potrzebne uzupełniające wskazówki dotyczące bezpieczeństwa. Jeśli podczas używania odkryją Państwo jakieś źródło niebezpieczeństwa, proszę natychmiast zawiadomić dostawcę.
Użytkownik tego urządzenia jest cały czas odpowiedzialny za przestrzeganie miejscowych przepisów bezpieczeństwa i rozporządzeń.

Wskazówki dotyczące użytkowania

- Każdy, kto obsługuje to urządzenie, musi zapoznać się z treścią tego dokumentu i dokładnie stosować się do wskazówek w nim zawartych. Kierownictwo firmy musi zapoznać pracowników z tą instrukcją obsługi i przestrzegać wszelkich przepisów i wskazówek.
- W żadnym wypadku nie wolno zmieniać kolejności przeprowadzania czynności.
- Proszę przechowywać tę instrukcję zawsze w pobliżu urządzenia.

Piktogramy i wskazówki na urządzeniu (jeśli istnieją)

- Piktogramy, znaki ostrzegawcze i wskazówki umieszczone na urządzeniu są częścią elementów bezpieczeństwa. Nie należy ich zakrywać ani usuwać. Poza tym muszą być one czytelne i na swoim miejscu podczas całego okresu "życia" urządzenia. Nieczytelne lub uszkodzone piktogramy, znaki ostrzegawcze i wskazówki należy natychmiast wymienić lub poprawić.

Użytkownik

- Użytkowanie tego urządzenia należy powierzyć odpowiednio przeszkolonym i uprawnionym użytkownikom. Pracownicy czasowi czy praktykanci mogą obsługiwać urządzenie tylko pod nadzorem uprawnionych użytkowników.

Właściwe użytkowanie

Urządzenie to zostało skonstruowane wyłącznie w celu wydawania kawy i gorącej wody. Każde użycie w innym celu traktowane będzie jako działanie niezgodne z przeznaczeniem. Za powstałe w wyniku takiego użytkowania szkody producent nie przejmuje odpowiedzialności
Urządzenie odpowiada obowiązującym normom i przepisom. Używanie urządzenia dopuszczone jest tylko w wypadku perfekcyjnego stanu technicznego i w wymienionym wyżej celu.

Specyfikacja techniczna

Podanych w tej instrukcji danych technicznych nie wolno zmieniać.

Zmiany

Nie wolno dokonywać zmian urządzenia czy jego części.

Budowa

- Najwyższa temperatura otoczenia, w jakiej urządzenie może niezawodnie pracować wynosi 40°C.
- Proszę pamiętać o uszkodzeniach, jakie może spowodować mróz. Proszę nie stawiać urządzenia w pomieszczeniach, w których temperatura może spaść poniżej 0°C. Przy normalnym używaniu w urządzeniu zawsze zostaje woda.
- Proszę nie przechylać urządzenia, lecz ustawić je prosto.
- Proszę nigdy nie instalować urządzenia w pomieszczeniach, w których spryskuje się lub polewa wodą.
- Proszę nie ustawiać urządzenia w pobliżu wejść, wyjść i przejść dla personelu pomocniczego.
- Proszę ustawić urządzenie na płaskim, odpowiednio sztywnym podłożu, w pobliżu podłączenia do wody, odpływu wody i gniazdka z uziemieniem.
- Urządzenie musi być tak podłączone do prądu, aby łatwo można było przerwać zaopatrywanie w energię
- Z tyłu i z przodu urządzenia proszę pozostawić odpowiednio dużo miejsca, aby można było wykonywać konserwacje i naprawy.
- Jako wentylacje proszę z boków urządzenia pozostawić co najmniej 5 cm.
- Proszę podłączyć urządzenie do wody za pomocą łatwo dostępnego kranu, aby łatwo można było przerwać dopływ wody.
- Podczas instalacji proszę przestrzegać obowiązujących norm i przepisów

Użytkowanie

- Proszę przed użyciem sprawdzić urządzenie i skontrolować, czy nie jest uszkodzone.
- Proszę chronić urządzenie przed wodą i wilgocią. Proszę nie spryskiwać i nie polewać urządzenia i nie zanurzać go nigdy w wodzie.
- Części użytkowe proszę chronić przed brudem i tłuszczem.
- Proszę uważać na to, że niektóre części urządzenia bardzo się nagrzewają podczas używania.
- Proszę odłączyć urządzenie od prądu i wody, jeśli ma być ono nie używane przez dłuższy czas. Proszę je wyczyścić zgodnie ze wskazówkami w rozdziale 5. Proszę uważać, aby w zbiorniku nie było już kawy i proszę opróżnić zbiornik na odpadki, aby nie powstała pleśń. Proszę wylać wodę (rozdział 7).

Konserwacja i usuwanie usterek

- Naprawy i prace konserwacyjne nie omówione w tej instrukcji należy zasadniczo pozostawić pracownikom Serwisu.
- Jeśli podłączenie do sieci jest w widoczny sposób uszkodzone, należy wezwać wykwalifikowanego technika, aby je wymienił.
- Proszę przestrzegać terminów przeglądów konserwacyjnych. Zaległości w konserwacji mogą spowodować zbyt wysokie koszty napraw i roszczenia gwarancyjne mogą zostać uznane za nieważne.
- Prace konserwacyjne należy wykonywać na urządzeniu, które nie może zostać przez przypadek uruchomione. Proszę w takim wypadku odciąć dopływ prądu.
- Proszę nie dotykać części ruchomych.
- Proszę nie oddalać się od urządzenia podczas prac konserwacyjnych.
- Podczas czyszczenia urządzenia proszę używać wyłącznie środków czyszczących i odkamieniających polecanych przez producenta.

- Podczas używania środków odkamieniających i/lub czyszczących proszę zawsze nosić maskę chroniącą twarz i rękawice ochronne. Po użyciu takich środków proszę umyć ręce.
- Proszę chronić urządzenie przed uszkodzeniami powstałymi w wyniku rozlania roztworu odkamieniającego. Proszę jak najszybciej usunąć zachlapania przestrzegając wymienionych środków bezpieczeństwa.

Wyposażenie w elementy bezpieczeństwa

Urządzenie jest standardowo wyposażone w:
- Wyłącznik - za pomocą przycisku EIN/AUS włączamy/wyłączamy urządzenie, przy czym zasilanie - nawet w pozycji wyłączonej - tak naprawdę nigdy nie jest przerwane. Aby je odciąć proszę wyciągnąć wtyczkę z gniazdka.
- Elektryczne bezpieczniki komponentów elektrycznych, które zostaną uaktywnione, jeśli pobór prądu przekroczy maksymalną wartość z powodu usterki.
- Bezpiecznik termiczny, który przerywa dopływ prądu, gdy temperatura w bojlerze jest zbyt wysoka
- Bezpiecznik chroniący przed zagotowaniem, który przerywa dopływ prądu, gdy temperatura bojlera jest za wysoka.
- Bezpiecznik chroniący przed przelaniem wody, który kontroluje, aby urządzenie nie pobrało więcej wody, niż dopuszczalna ilość.
- Not-Aus - urządzenie, za pomocą którego można przerwać wybór ilości napoju (kubek, połowa dzbanka, cały dzbanek). Cykl uruchomiony jako ostatni musi być zakończony.
- Rynienkę zbierającą krople ze wskaźnikiem poziomu i możliwością spuszczenia płynu, aby zapobiegać przeszkadzającemu rozlewaniu napojów.
- Automatyczną funkcje STOP, gdy nie ma już papieru filtrującego.
- Automatyczną funkcję STOP (licznik), gdy pojemnik na odpadki jest pełny.
- Automatyczną funkcję STOP przy przeciekaniu urządzenia lub przelewaniu w wyniku zagotowania.

URZĄDZENIE A ŚRODOWISKO

Materiał, z którego zrobiono opakowanie

Opakowanie, które ma chronić urządzenie podczas transportu, zrobione jest w przeważającej części z:
- tektury falistej
- z elementami polistyrenu

W zasadzie po wypakowaniu urządzenia można oddać opakowanie dostawcy. Jeśli nie będzie to możliwe, proszę dowiedzieć się od służb porządkowych w Państwa mieście, gdzie można je oddać.

Usuniecie urządzenia

Urządzenia, których chcą się Państwo pozbyć, najczęściej zabierane są po uzgodnieniach przez dostawcę. Jeśli nie byłoby to możliwe, proszę dowiedzieć się w Urzędzie Miasta, jakie są możliwości ponownego wykorzystania lub przyjaznego dla środowiska przerobienia materiałów. Wszystkie części wykonane z tworzyw sztucznych są odpowiednio oznakowane w tym celu. Użytą w urządzeniu płytę sterująca i podłączone do niej części należy wyrzucić do odpadów elektrycznych i elektronicznych.

1. WSTĘP

1.1 OGÓLNY OPIS URZĄDZENIA

FreshOne jest urządzeniem do wydawania kawy lub gorącej wody. Ustawienia fabryczne mogą zostać zmienione poprzez przeprogramowanie sterowników przez pracowników odpowiedzialnych za obsługę urządzenia. Gdy urządzenie zostało już zaprogramowane i dopasowane do szczególnych życzeń i wymogów klienta, można je w prosty sposób obsługiwać za pomocą panela obsługi.
Jeśli urządzenie wyposażone jest w mechanizm wrzutu monet, lista cen może zostać zaprogramowana przez instalatora.

1.2 GŁÓWNE CZĘŚCI BUDOWY

Maszyna składa się z następujących głównych części składowych - patrz rozkładana okładka:

1.2.1 Z zewnątrz

1. Przykrywka
2. Mechanizm wrzutu monet (wyposażenie specjalne)
3. Drzwiczki
4. Okienko i plansza z tekstem
5. Panel obsługi z przodu
6. Wylew gorącej wody
7. Wylew kawy
8. Blacha nad rynienką
9. Rynienka zbierająca krople
10. Wskaźnik "Rynienka pełna"
11. Nóżki (4x)
12. Zamek
13. Tabliczka znamionowa
14. Kabel sieciowy
15. Podłączenie do wody
16. Kratka wentylacyjna

1.2.2 Wewnątrz

17. Włącznik/wyłącznik
18. Pędzel
19. Wewnętrzny panel obsługi
20. Wąż spustowy
21. Wąż odpływowy gorącej wody
22. Otwór na klucz obsługi technicznej
23. Pojemnik na odpady
24. System parzenia
    - 24.1 Komora
    - 24.2 Zbiornik mieszalnika
    - 24.3 Sprężyna blokująca wąż gorącej wody
    - 24.4 Kółka transportera
    - 24.5 Rolka transportera
    - 24.6 Otwór spustu
    - 24.7 Element wylewu kawy (gumowy)
    - 24.8 Element wylewu kawy (tworzywo sztuczne)
    - 24.9 Kolby
    - 24.10 Mechanizm
    - 24.11 Podajnik papieru
25. Dopływ gorącej wody do parzenia
26. Zbiornik na produkt w całości
    - 26.1 Pokrywka
    - 26.2 Zbiornik
    - 26.3 Wylew
    - 26.4 Mocowanie
    - 26.5 Spirala (tworzywo sztuczne)
    - 26.6 Sprzęgło napędu
    - 26.7 Mechanizm mieszania
27. Uchwyt na papier.
28. Papier filtrujący.
29. Wlew odkamieniacza.

2. DANE TECHNICZNE

2.1 DANE OGÓLNE

Model : Frshn-001
Waga (pusty): 20 kg

2.2 WYMIARY

Patrz rozkładana okładka.

2.3 SYSTEM ELEKTRYCZNY

Patrz tabliczka znamionowa.

2.4 WODA

Twardość wody:	co najmniej 5°pH
Minimalne ciśnienie wody (dopływ):	100 kPa (1 bar)
Maksymalne ciśnienie wody (dopływ):	1000 kPa (10 bar)
Przepływ:	2 l/min
Przewodzenie:	>= 35µ Siemens/cm
Zawartość bojlera gorącej wody:	1 litr
Czas wydawania filiżanki (125 ml)	8 sekund

2.5 MOC

Czas startu	2 minuty
Czas wydawania filiżanki (125 ml)	20 sekund

2.6 WARUNKI OTOCZENIA

Ze względu na niebezpieczeństwo zamarznięcia urządzenie należy ustawiać w pomieszczeniach, w których temperatura nie spadnie poniżej 0°C.

2.7 POLECANE ŚRODKI CZYSZCZĄCE I ODKAMIENIAJĄCE

Środek czyszczący:	CLEANER
Środek odkamieniający:	RENEGITE

UWAGA! Przed ich użyciem należy przeczytać instrukcję na opakowaniu.

Patrz rozdział 9 aby zapoznać się ze wskazówkami dotyczącymi zamawiania środków odkamieniających.

2.8 POLECANA KAWA I FILTRY

Do tego urządzenia polecamy specjalnie mieloną kawę Freshbrew. Proszę używać wyłącznie dołączonych filtrów Bravilor Bonamat (r) lub filtrów o tej samej jakości. W rozdziale 9 znajdą Państwo wskazówki dotyczące zamawiania artykułów.

3. USTAWIENIA

3.1 ROZPAKOWANIE

Proszę skontrolować, czy urządzenie jest kompletne. Zawartość opakowania składa się z:
- 1 urządzenia FreshOne
- 1 rynienki zbierającej krople (razem z blachą)
- 1 węża do podłączenia wody
- 1 węża do odkamieniania
- 1 rolki filtrów (na 200 zaparzeń)
- 1 butelki środka czyszczącego CLEANER
- 1 paczki odkamieniacza RENEGITE
- 1 lejka (do odkamieniania)
- 1 narzędzia do przekręcania systemu parzenia
- 1 pędzla do czyszczenia trudnodostępnych miejsc
- 1 szczotki do czyszczenia zbiornika na produkty
- 1 klucza obsługi technicznej
- 2 szufladek na monety (tylko przy urządzeniach wrzutowych)
- tej instrukcji obsługi.

Gdyby czegoś brakowało, proszę skontaktować się z dostawcą.

3.2 INSTALACJA

Proszę postawić urządzenie na płaskiej (możliwe odchylenie od poziomu 5°) i odpowiednio stabilnej powierzchni w pobliżu podłączenia do wody (ewentualnie także odpływu) i gniazdka prądu z uziemieniem.
Z przodu i z tyłu proszę pozostawić wystarczająco dużo miejsca na naprawy i konserwację.
Z boków urządzenia proszę pozostawić co najmniej po 5 cm na wentylację!
Proszę podłączyć urządzenie do wody łatwo dostępnym, obsługiwanym ręcznie kranem, aby można było łatwo odciąć dopływ wody. Proszę użyć do tego dołączonego węża.
Proszę otworzyć kran.
Proszę otworzyć kluczem drzwiczki (3) po lewej stronie.
Proszę zdjąć przegrodę do transportu między systemem parzenia (24) i górną i dolną stroną zbiornika (26).

OSTRZEŻENIE: napięcia zasilania mogą być różne w różnych krajach. Proszę dowiedzieć się, czy urządzenie może pracować w Państwa sieci. Dane dotyczące napięcia i częstotliwości znajdą Państwo na tabliczce znamionowej.

Ustawienie innego języka dla nazw napojów:
Proszę zdjąć okienko (4) z szyldem z nazwami.
- proszę wycisnąć butelki z tworzywa sztucznego w okienku ze środka na zewnątrz.
- Proszę usunąć okienko i szyld.

Proszę zainstalować wielojęzyczny, dwustronny szyld z nazwami napojów. Przez szpary mogą Państwo przeczytać nazwę napoju w żądanym języku.
Proszę umocować szyld z nazwami.
Proszę otworzyć przykrywkę (1) urządzenia.
Proszę włożyć wtyczkę do gniazdka.
Proszę zamknąć drzwiczki.

3.2.1 Gotowanie

OSTRZEŻENIE: Podczas określania punktu wrzenia z wylewu gorącej wody może wydobywać się gorąca woda.

Tylko podczas pierwszego uruchomienia Państwa urządzenie automatycznie uruchomi program gotowania, aby ustalić punkt wrzenia wody. Jest to konieczne, ponieważ ten punkt zależy od lokalnego ciśnienia powietrza. Na poziomie morza punkt ten wynosi około 100° C, a na wysokości 2000 m spada do około 97 °C.
Woda znajdująca się w bojlerze zostanie po włączeniu urządzenia do sieci "pełną parą" podgrzana do 80°C. Następnie, już ze zredukowaną mocą, woda zostanie podgrzana do wrzenia. Temperatura wrzenia zostanie stwierdzona przez urządzenie i zapisana.
Podczas programu gotowania na displayu pojawia się napis 100° C, a pod nim miga termometr. Po 10 - 15 minutach termometr przestaje migać. Temperatura w bojlerze musi być teraz schłodzona do ustawionej temperatury (rozdział 6.2.5). Jeśli nie lubią Państwo czekać, mogą Państwo włączyć przycisk (5.6), wtedy urządzenie wyda gorącą wodę i pobierze zimną wodę z instalacji. W ten sposób woda w bojlerze schłodzi się szybciej i urządzenie będzie tym samym szybciej gotowe do pracy.
Proszę włączyć urządzenie włącznikiem EIN/AUS (17). Na przycisku pojawi się czerwone pole.
Urządzenie napełni się teraz wodą.
Proszę zamknąć drzwiczki. Na displayu krótko zaświecą się wszystkie symbole.

3.2.2 Napełnianie

Proszę otworzyć drzwiczki.
Proszę otworzyć przykrywę (1) urządzenia.
Proszę zdjąć pokrywę zbiornika na produkt. Proszę napełnić go przeznaczoną do tego urządzenia, odpowiednio zmieloną kawą Freshbrew.
Proszę włożyć papier filtrujący (rozdział 5.1.4).
Proszę zamknąć przykrywę (1) i drzwiczki (3) za pomocą klucza.

WSKAZÓWKA: Możliwe jest zainstalowanie węża odpływowego do rynienki. Z tylnej strony rynienki znajduje się tulejka. Należy ja przewiercić i tam wprowadzić wąż.

Proszę ustawić rynienkę (9) we właściwym miejscu przed urządzeniem.

WSKAZÓWKA: Mogą Państwo tak ustawić urządzenie, że zużyty papier nie będzie gromadził się w urządzeniu, lecz pod blatem kuchennym. W tym celu należy nożem zrobić otwór w specjalnie oznaczonym miejscu pojemnika na odpady (23) i w spodzie urządzenia, w miejscu, w którym znajdzie się część, którą można usunąć. Następnie trzeba zrobić otwór w blacie, dokładnie pod urządzeniem. W ten sposób można zbierać zużyty papier filtracyjny w większym pojemniku pod blatem.

Można dostać specjalny element wykończenia do zamontowania w blacie (rozdział 9.2.2).

3.3 PIERWSZE URUCHOMIENIE

UWAGA! Proszę sprawdzić, czy urządzenie nie ma uszkodzeń.
Proszę chronić urządzenie przed wodą i wilgocią. Proszę nie spryskiwać i nie polewać urządzenia i nie zanurzać go w wodzie.
Proszę chronić części urządzenia przed brudem i tłuszczem.
Proszę uważać, bo niektóre części urządzenia bardzo się nagrzewają.

Przy uruchamianiu urządzenie ma ustawienia fabryczne. Można je zmienić na życzenie (rozdział 6).

3.3.1 System kawy

Proszę podstawić pustą filiżankę pod wylewkę kawy (7).
Proszę wcisnąć przycisk (5.1, rys. 2) "Kawa normalna"
- Państwa wybór zostanie potwierdzony sygnałem akustycznym. Tylko, gdy na displayu pojawi się kreska obok wybranego napoju, ten napój wleje się do filiżanki. Podczas napełniania na displayu miga filiżanka i pokazuje się cykl napełniania w postaci koła, które powoli tworzy się z segmentów.

Proszę wylać zawartość dwóch pierwszych filiżanek.
Proszę sprawdzić, czy zawartość i smak trzeciej filiżanki są w porządku. Jeśli nie, musza Państwo skorygować smak lub ilość (6.2).

3.3.2 System gorącej wody

Proszę postawić pustą filiżankę pod wylew gorącej wody (6).
Proszę włączyć przycisk (5.5, rys. 2) "Gorąca woda".
- Państwa wybór zostanie potwierdzony sygnałem akustycznym. Na displayu pojawi się kreska obok wybranego napoju, a następnie do filiżanki wleje się woda. Podczas napełniania na displayu miga filiżanka i pokazuje się cykl napełniania w postaci koła, które powoli tworzy się z segmentów.

System jest teraz gotowy do pracy.

4. OBSŁUGA

4.1 ELEMENTY OBSŁUGI

Urządzenie jest wyposażone w dwa panele obsługi, jeden jest z przodu (rys.2), jeden wewnątrz (rys.3). Podczas codziennego użytkowania korzysta się tylko z jednego, z przodu. Do programowania przez techników ważny jest także ten drugi panel.

4.1.1 Panel obsługi z przodu

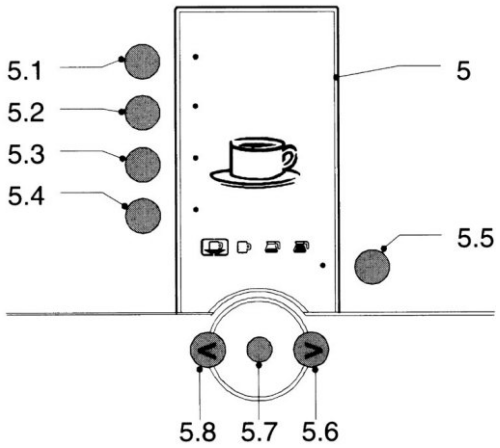

Rys. 2 Panel obsługi, przód

4.1.1.1 Display

- Na displayu (4) pokazują się w trakcie normalnego używania, przy programowaniu, przy płukaniu i odkamienianiu i w przypadku zakłóceń, różne symbole, wartości i meldunki, które są wyjaśnione w tej instrukcji. Rys. 2 pokazuje ustawienie fabryczne.

4.1.1.2 Guziki i przyciski

5.1 Przycisk "Kawa normalna"
5.2 Przycisk "Kawa łagodna"
5.3 Przycisk "Kawa mocna"
5.4 Przycisk "Mocca"
5.5 Przycisk "Gorca woda"
5.6 Przycisk zmiany ustawiania [>]
5.7 Przycisk zablokowany podczas normalnego działania urządzenia
5.8 Przycisk zmiany ustawiania [<]

Przyciski ustawiania (5.6 i 5.8) mają wiele funkcji. Podczas normalnego używania urządzenia służą wyłącznie do wyboru między filiżanką, kubkiem, połową dzbanka i pełnym dzbankiem.
Przycisk 5.7 jest podczas normalnego działania urządzenia zablokowany.

4.1.2 Panel obsługi wewnątrz

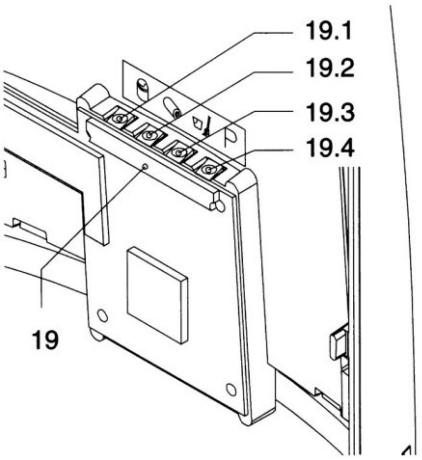

Rys. 3 Panel obsługi wewnątrz

4.1.2.1 Sterowanie elektroniczne

Obudowa elektronicznego sterowania z panelem obsługi (19) znajduje się wewnątrz urządzenia, na wewnętrznej stronie drzwi (3). Te cztery przyciski przeznaczone są dla pracowników Działu Technicznego i dla konserwacji.

4.1.2.2 Przyciski elektronicznego sterowania

19.1 Przycisk "Wyzerowanie licznika pojemnika na odpady"
19.2 Przycisk "Otwieranie/zamykanie systemu parzenia"
19.3 Przycisk "Płukanie"
19.4 Przycisk programowania

W trakcie użytkowania może się okazać, że seryjne ustawienia przewidziane przez producenta nie są przygotowane do sytuacji, w której urządzenie ma pracować, są błędne lub niewystarczające. Takie ustawienia można zmienić. Proszę postępować zgodnie z przepisami z rozdziału 6.2
Rozdział 4 opisuje jedynie normalne, codzienne użytkowanie.
Regularne czynności serwisowe dla użytkowników z ograniczonymi uprawnieniami opisane zostały w rozdziale 5.

4.2 CODZIENNE UŻYTKOWANIE

Proszę włączyć urządzenie włącznikiem (17) za drzwiczkami (3). Na włączniku pojawi się czerwone pole, gdy urządzenie zostanie włączone. Podczas nagrzewania na displayu , po prawej stronie u góry, miga termometr. Dopiero, kiedy termometr zniknie, można nalewać napój.

4.2.1 Pobór filiżanki

Mogą Państwo wybierać te napoje, które są zaznaczone czarną kreską na displayu.

Proszę podstawić pustą filiżankę pod wylew kawy(7).

Za pomocą przycisków (5.1 - 5.4) proszę wybrać napój.

- Państwa wybór zostanie potwierdzony sygnałem akustycznym. Tylko wtedy, gdy na displayu widać kreskę obok wybranego napoju, filiżanka się nim napełni. Podczas napełniania na displayu miga symbol filiżanki i pokazuje się cykl napełniania w postaci koła, które powoli tworzy się z segmentów.

4.2.2 Pobór kubka, połowy i całego dzbanka

WSKAZÓWKA: Po 5 sekundach ustawienie wróci znowu do poboru filiżanki.

Dla napoju "Mocca" można pobrać wyłącznie filiżankę (zmiana ustawień w rozdziale 6.2.2).

Proszę za pomocą przycisku (5.6 lub 5.8) wybrać kubek, połowę lub cały dzbanek.

WSKAZÓWKA: Jeśli na displayu pojawi się termometr, oznacza to, że temperatura jest za niska (przejściowo) z powodu zbyt dużego poboru wody. Urządzenie jest zablokowane, aż do uzyskania koniecznej temperatury.

Proszę podstawić pusty kubek pod wylewkę (7) lub pusty dzbanek.

Za pomocą przycisku (5.1 - 5.4) proszę wybrać napój.

- Państwa wybór zostanie potwierdzony przez sygnał akustyczny. Tylko wtedy, gdy kreska koło napoju będzie widoczna na displayu, kubek czy dzbanek napełnią się napojem. Podczas napełniania na displayu miga filiżanka i pokazuje się cykl napełniania w postaci koła, które powoli tworzy się z segmentów.

WSKAZÓWKA: Jeśli włączą Państwo dowolny przycisk, urządzenie powróci do ustawienia filiżanki, unikając napełnienia kubka lub dzbanka.

4.2.3 Meldunek "Rynienka pełna"

Wskaźnik ten (10) ten pojawi się, gdy zostanie osiągnięty górny stan przelanych napojów. Proszę opróżnić rynienkę, jak szybko to będzie możliwe.

4.2.4 Ustawienie urządzenia wyżej

Jeśli używają Państwo kubka lub dzbanka, który nie pasuje pod wylewkę, mogą Państwo na razie zrezygnować z wanienki.

Urządzenie można podwyższyć tylko o 2 cm, tak, że odstęp między wylewką, a wanienką będzie większy. Takie podwyższenie można zamówić u dostawcy (rozdział 9.2.1).

4.2.5 Automatyczna funkcja STOP

Podczas używania urządzenia na displayu mogą pojawić się następujące meldunki - działanie urządzenia zostaje zatrzymane.

4.2.5.1 Skończył się papier filtrujący

Rys. 4 Skończył się papier

Państwa FreshOne automatycznie wstrzymuje wydawanie kawy, gdy skończył się papier filtrujący. Na displayu miga rolka papieru.

WSKAZÓWKA: Dołączona rolka papieru starcza na 200 porcji.

Proszę włożyć nową rolkę (rozdział 5.1.4)

Po włożeniu rolki urządzenie jest ponownie gotowe do pracy, rolka papieru znika z displaya.

4.2.5.2 Pojemnik na odpady jest pełny

Rys. 5 Pojemnik na odpady jest pełny

Państwa FreshOne zatrzymuje automatycznie wydawanie kawy, gdy pojemnik na odpadki jest pełny (licznik ustawiony jest na maksymalną ilość porcji, po której pojemnik się zapełnia). Na displayu pojawia się pojemnik na odpady.

Przy 90 porcjach pojemnik najpierw miga, po 100 porcjach wydawanie kawy będzie wstrzymane i pojemnik na displayu przestaje migać. (Patrz rozdział 6.2.7 dla zmiany ustawień fabrycznych).

Proszę opróżnić pojemnik.

Proszę przycisnąć przycisk 19.1, aby anulować blokadę.

Pojemnik znika z displaya i urządzenie jest gotowe do pracy.

WSKAZÓWKA: Ilość porcji, po której urządzenie ma się zatrzymać z powodu pełnego pojemnika na odpady można zmniejszyć lub w ogóle wyłączyć tę funkcję (rozdział 6.2.7.1).

Pojemnik w urządzeniu może zmieścić papier po maksymalnie 100 porcjach.

5. KONSERWACJA PRZEZ UŻYTKOWNIKA

5.1 CODZIENNIE

5.1.1. Uwagi ogólne

Utrzymywanie urządzenia w czystości jest rzeczą oczywistą. Należy ponadto codziennie kontrolować, czy w zbiorniku (26) jest odpowiednia, wystarczająca ilość kawy i czy wystarczy papieru filtrującego (28).

WSKAZÓWKA: Proszę używać pędzla (18) umieszczonego na wewnętrznej stronie drzwiczek (3) do czyszczenia trudno dostępnych miejsc.

OSTRZEŻENIE: proszę podjąć odpowiednie kroki, gdy na displayu pojawi się meldunek o odkamienianiu (rys. 19).

5.1.2 Opróżnianie rynienki i pojemnika na odpady.

OSTRZEŻENIE: Przed otworzeniem drzwiczek proszę najpierw odstawić rynienkę. Stoi ona przed drzwiczkami i trzeba uważać, by jej nie potrącić.

Proszę opróżnić rynienkę.
Proszę otworzyć drzwiczki (3) kluczem.
Proszę ostrożnie urwać papier (28) nad zbiornikiem (23).
Proszę wyjąć pojemnik z urządzenia i wyrzucić zużyty papier z fusami. Odpady nie są szkodliwe dla środowiska.
Proszę wypłukać pojemnik ciepłą wodą.
Proszę przetrzeć spód urządzenia wilgotną ściereczką.
Proszę włożyć pojemnik do urządzenia.
Proszę nacisnąć przycisk 19.1, aby wyzerować licznik "Pojemnik pełen".
Proszę zamknąć drzwiczki (3) kluczem i ustawić rynienkę przed naczyniem.

5.1.3 Kontrola zapasów w zbiorniku

Proszę kluczykiem otworzyć drzwiczki (3).
Proszę otworzyć przykrywę (1).
Proszę sprawdzić zawartość zbiornika.

Uzupełnienie

Proszę unieść uchwyt papieru (27) do góry.
Proszę wyjąć zbiornik (26) przekrzywiając go lekko do tyłu.
Proszę zdjąć pokrywkę (26.1).
Proszę sprawdzić, czy kawa jest w dobrym stanie, nie skleja się. W takim przypadku należy wyczyścić zbiornik (rozdział 5.2.3.2).
Proszę wsypać kawę mieloną FreshBrew.
Proszę nałożyć pokrywkę na pojemnik i włożyć go do urządzenia. Proszę zwrócić uwagę, aby sprzęgło napędu (26.6) na tylnej ścianie zbiornika weszło poprzez wał napędu w ścianie tylnej i aby umocowanie (26.4) od spodu weszło w szparę obudowy z blachy.
Proszę umieścić uchwyt (27) papieru na swoim miejscu i zwrócić uwagę na to, aby papier nie był pomarszczony i biegł równo przy ścianie.

WSKAZÓWKA: Mogą państwo napełnić pojemniki także bez ich wyjmowania z urządzenia.

5.1.4 Zakładanie rolki papieru

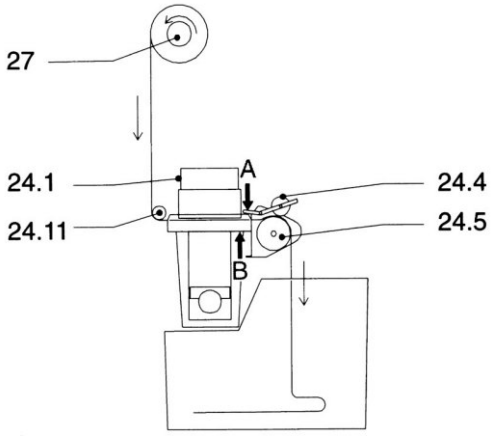

Rys. 6 Zakładanie rolki papieru

Proszę otworzyć drzwiczki (3) kluczem.
Proszę tak przełożyć papier przez uchwyt (27), że może on się odwijać z lewej strony.
Proszę włożyć klucz obsługi technicznej w otwór (22) i przekręcić go w lewo do oporu.
Proszę nacisnąć przycisk 19.2, aby przenieść komorę parzenia w górne położenie.

UWAGA! Proszę najpierw oczyścić ostrożnie sitko pod komorą parzenia (24.1). Nie należy do tego używać ostrej szczotki lub innych ostrych przedmiotów.

Za pomocą pędzla (18) proszę wymieść ewentualne resztki rozsypanej kawy.
Proszę przeprowadzić filtr przez podajnik (24.11).
Proszę przeprowadzić papier pod komorą parzenia(24.1).
Proszę przeprowadzić papier przez rolkę (24.5) i pod kółkami (24.4). Aby przeprowadzić papier pod kółkami należy nacisnąć dźwignię A i podeprzeć jednocześnie grzałkę w punkcie B.
Proszę nacisnąć przycisk 19.2. Komora powoli przeniesie się w położenie wyjściowe a papier zostanie umocowany.
Proszę podstawić filiżankę pod wylew kawy (24.8).
Proszę pobrać filiżankę kawy i skontrolować przepuszczalność papieru.
Proszą wyjąć klucz obsługi technicznej z otworu (22).
Proszę zamknąć drzwiczki kluczykiem i postawić rynienkę przed urządzeniem.

5.1.5 Płukanie

Urządzenie posiada program płukania systemu parzenia. Poleca się stosowanie go codziennie.

Proszę otworzyć drzwiczki (3) kluczem.
Proszę włożyć klucz obsługi technicznej do otworu (22) i przekręcić go w prawo do oporu.
Proszę podstawić dzbanek pod wylewem kawy (24.8).
Proszę włączyć przycisk (19.3) na wewnętrznej części drzwi.

Rys. 7 Program płukania

Na displayu miga filiżanka, która pokazuje, że program płukania jest aktywny. System parzenia zostanie teraz przepłukany gorącą wodą.

Proszę powtórzyć płukanie, ponownie naciskając na przycisk (19.3) i powtarzać to do momentu, aż woda wypływająca z wylewu będzie czysta.
Proszę wyjąć klucz obsługi technicznej z otworu (22).
Proszę zamknąć drzwiczki kluczem i postawić rynienkę przed urządzeniem.

WSKAZÓWKA: System gorącej wody nie potrzebuje codziennej konserwacji.

5.2 CO TYDZIEŃ

5.2.1 Informacje ogólne

Następujące czynności należy wykonywać co tydzień:

5.2.2 Czyszczenie z zewnątrz

Proszę zdjąć rynienkę (9).
Wszystkie części wanienki umyć w ciepłej wodzie.
Proszę przetrzeć urządzenie z zewnątrz wilgotną ściereczką. Ewentualnie można użyć do tego łagodnego, nie szorującego i nie żrącego środka.
Później wytrzeć urządzenie miękką szmatką do sucha.
Ustawić rynienkę (9) na miejsce.

5.2.3 Czyszczenie wewnątrz
5.2.3.1 Czyszczenie systemu parzenia

Proszę odsunąć rynienkę (9).
Proszę otworzyć drzwiczki (3).
Proszę oderwać papier ostrożnie tuż przed systemem parzenia.
Proszę włożyć klucz obsługi technicznej do otworu (22) i przekręcić go w prawo do oporu.
Proszę przycisnąć przycisk 19.2, aby przesunąć komorę do góry.
Niech pozostały papier wleci do pojemnika.
Proszę wyjąć pojemnik z urządzenia i wyrzucić zużyty papier i fusy.
Proszę przycisnąć przycisk 19.1, aby wyzerować licznik "Pojemnik pełny".
Proszę wyjąć wąż dopływu gorącej wody (25) ze zbiornika mieszalnika (24.2).
Proszę przechylić system parzenia do tyłu i ostrożnie wyjąć go ku górze, aby uwolnił się z urządzenia.
Proszę wyjąć ostrożnie zbiornik mieszalnika (24.2) z komory (24.1) trzymając go za brzeg i ciagnąć do góry.
Proszę ostrożnie wyciągnąć elementy wylewu (24.7 i 24.8)
Proszę wyczyścić wszystkie części systemu w ciepłej wodzie (ewentualnie z łagodnym środkiem do zmywania). Szczególnie ostrożnie proszę myć wnętrze komory (24.1) i zbiornika mieszalnika (24.2).

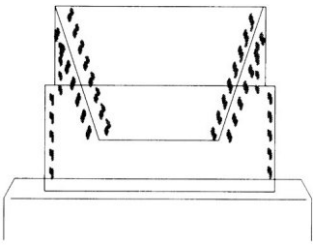

Rys. 8 Zacieki kawy

Następnie proszę wszystkie części opłukać porządnie gorąca wodą.

WSKAZÓWKA: Jeśli w ten sposób nie uda się Państwu doczyścić zacieków z kawy, należy użyć CLEANER-a. Proszę nalać do pojemnika 5 l gorącej wody (przynajmniej 80° C) i rozpuścić w niej 1 torebkę CLEANER-a. Proszę włożyć części do roztworu i odczekać (najwyżej 10 minut). Następnie opłukać z roztworu i jeszcze raz spłukać wszystkie części porządnie gorącą wodą.

UWAGA! Proszę najpierw oczyścić ostrożnie sitko znajdujące się pod komorą (24.1). Proszę nie używać do tego ostrej szczotki lub innych ostrych przedmiotów.

WSKAZÓWKA: przy montażu systemu parzenia mogą Państwo tak ustawić napęd (24.10) za pomocą dołączonego narzędzia, że sprzęgło wpasuje się w tylną ścianę urządzenia.

Proszę zamontować wszystkie części w odwrotnej kolejności.
Proszę włożyć papier (5.1.4).

5.2.3.2 Czyszczenie zbiornika na produkty

Proszę podnieść uchwyt papieru (27) do góry.
Proszę wyciągnąć pojemnik z urządzenia lekko pod kątem.
Proszę zdjąć pokrywkę (26.1)
Proszę przesypać produkt do czystej miski.
Proszę odłączyć wylew (17.3).
Proszę za pomocą dołączonej szczotki usunąć resztki produktu, wyczyścić spiralę i wylew.

OSTRZEŻENIE: Jeśli czyszczą Państwo pojemnik wodą muszą Państwo uważać na to, aby był on zupełnie suchy, zanim go znowu napełnicie. W ten sposób unikniecie klejenia się.

Proszę napełnić zbiornik kawą Freshbrew.
Proszę nałożyć pokrywkę (26.1) i wylew (26.3) na zbiornik (26) i włożyć go na swoje miejsce w urządzeniu. Proszę zwrócić uwagę, aby sprzęgło napędu (26.6) na tylnej ścianie zbiornika weszło poprzez wał napędu w ścianie tylnej i aby umocowanie od spodu (26.4) weszło w szparę obudowy z blachy.

WSKAZÓWKA: Zanim Państwo użyją urządzenia należy sprawdzić, czy wszystkie części trafiły na swoje miejsce.
Czy zbiornik (26) jest na swoim miejscu a umocowanie (26.4) w szparze obudowy z blachy?
Czy wylewka (26.3) zbiornika jest umieszczono właściwie nad zbiornikiem mieszalnika?
Czy zbiornik mieszalnika (24.2) jest na systemie parzenia i czy zamknięcie węża dopływu gorącej wody (25) jest z przodu?
Czy wąż dopływu ciepłej wody (25) jest na właściwym miejscu?
Czy pojemnik na odpady (23 został ponownie włożony?
Czy elementy wylewu (24.7 i 24.8) zostały ponownie umocowane?
Czy papier (28) został właściwie włożony i czy komora (24.1) go przytrzymuje?

Proszę zamknąć kluczem drzwiczki (3) i postawić rynienkę (9) na swoim miejscu.

6. UŻYWANIE SYSTEMU PROGRAMOWANIA

Urządzenie wyposażone jest w program, który pokazuje użytkownikowi dane i za pomocą którego można dopasować ustawienia do osobistych życzeń.
WSKAZÓWKA: Istnieje możliwość częściowego zablokowania systemu, proszę skontaktować się w tej sprawie z instalatorem.

6.1 POKAZYWANIE I ZEROWANIE STANÓW LICZNIKA.

Proszę przycisnąć przycisk programowania (19.4) aby rozpocząć programowanie.
Na displayu pokazywać się będą na zmianę liczba trzy- i sześciocyfrowa. Liczba trzycyfrowa pokazuje ilość wydanych **od momentu ostatniego wyzerowania** filiżanek, kubków, pełnych lub w połowie pełnych dzbanków. Liczba sześciocyfrowa podaje ilość wydanych **od pierwszego uruchomienia** filiżanek, kubków, pełnych lub w połowie pełnych dzbanków.

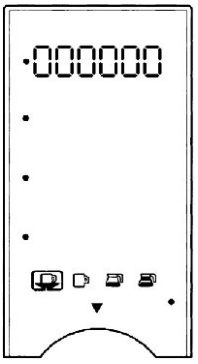

Rys. 9 Stany liczników

6.1.1 Pokazanie stanu liczników wydanych napojów

Proszę ustawić za pomocą przycisku (5.6 lub 5.8) filiżankę, kubek, pełny lub połowę dzbanka.
Proszę odczytać stan licznika

6.1.2 Pokazanie stanu liczników dla poszczególnych napojów

Proszę wybrać żądany napój za pomocą przycisku.
Proszę ustawić za pomocą przycisku (5.6 lub 5.8) filiżankę, kubek, pełny lub połowę dzbanka.
Proszę odczytać stan licznika. Czarna kreska na displayu pokazuje, który napój został wybrany.

6.1.3 Wyzerowanie stanu licznika

Proszę wybrać napój za pomocą jednego z przycisków.
Proszę przytrzymać przycisk 5 sekund.

Wyzerowano licznik dla wszystkich napojów i pojemności (filiżanka, kubek, pół dzbanka, cały dzbanek).

WSKAZÓWKA: Nie można wyzerować licznika ogólnego.
Proszę wcisnąć przycisk programowania (19.4), aby powrócić do wyjściowego wskazania displaya.

6.2 MOŻLIWOŚCI USTAWIEŃ

WSKAZÓWKA: Mogą Państwo dokonać wszystkich ustawień za jednym razem, bo możliwości następują po sobie. W poszczególnych rozdziałach opisaliśmy jednak postępowanie dla każdej możliwości ustawienia, a więc nie w sposób ciągły.

6.2.1 Ustawienie ilości napoju

W opisie ustawienia ilości napoju użyto "Kawy normalnej" jako przykładu.
Proszę nacisnąć przycisk programowania (19.4) aby rozpocząć proces programowania.
Proszę 1x nacisnąć przycisk 5.7.

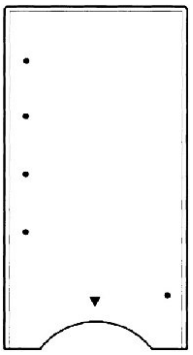

Rys. 10 Sytuacja wyjściowa dla programowania.

Proszę włączyć przycisk "Kawa normalna".

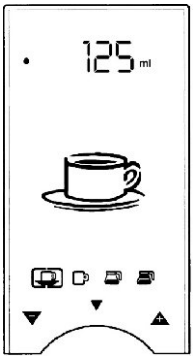

Rys. 11 Ustawienie ilości napoju

Proszę za pomocą przycisków (5.6 lub 5.8) ustawić ilość dla filiżanki.

WSKAZÓWKI:
Jeśli przytrzymają Państwo dłużej przyciski 5.6 lub 5.8, szybciej będą się Państwo poruszać w zakresie zmian.
Wskazówki dotyczące ustawień fabrycznych i możliwości czy niemożliwości zmiany patrz tabela 1.
Proszę ołówkiem zapisać w tabeli państwa ustawienia.

Proszę wcisnąć 5.7, aby ustawić ilość dla kubka.
Proszę wcisnąć 5.7, aby ustawić ilość dla połowy dzbanka.
Proszę wcisnąć 5.7, aby ustawić ilość dla całego dzbanka.

W ten sposób zostaną jednocześnie ustawione ilości dla "Kawy łagodnej" i "Kawy mocnej".
W ten sam sposób można również ustawić ilości dla "Mocca" i "Gorącej wody".

Napój	Ustawienia fabryczne w ml		Ustawienia własne w ml
Kawa normalna Kawa łagodna Kawa mocna	Filiżanka	125	
	Kubek	160	
	½ dzbanka	500	
	Dzbanek	1000	
Mocca	Filiżanka	80	
	Kubek	OFF	
	½ dzbanka	OFF	
	Dzbanek	OFF	
Goraca woda	Filizanka	140	
	Kubek	160	
	½ dzbanka	500	
	Dzbanek	1000	

Tab. 1 Ustawienia ilości napoju.

6.2.2 Włączenie/wyłączenie funkcji napełniania kubka, połowy i całego dzbanka

Jeśli urządzenie ustawione jest na opłacone wydawanie napojów, napełnienie kubka, połowy czy całego dzbanka **nie jest możliwe**.

6.2.2.1 Wyłączenie

Proszę obniżyć ustawioną wartość dla "kubka" na najmniejszą możliwą (rozdział 6.2.1). Na displayu pojawia się OFF. Tym samym nie możliwe jest napełnienie kubka. Na displayu, przy danym napoju, przy możliwości wyboru "kubek" nie ma kropki. Wtedy ten wybór jest niemożliwy.

Można powtórzyć to ustawienie dla wszystkich napojów.

Proszę wcisnąć przycisk programowania 19.4 aby zakończyć programowanie.

6.2.2.2 Włączenie

Proszę podwyższyć ustawioną dla "kubka" wartość (rozdział 6.2.1). Na displayu znowu pojawi się wartość, którą mogą Państwo ustawić, w ml. Tym samym włączona została możliwość napełnienia kubka.
To ustawienie można powtórzyć dla wszystkich napojów.
Proszę wcisnąć przycisk programowania 19.4 aby zakończyć programowanie.

6.2.3 Ustawienie mocy napoju.

Proszę włączyć przycisk 19.4 aby rozpocząć programowanie.
Proszę 1x przycisnąć przycisk 5.7.

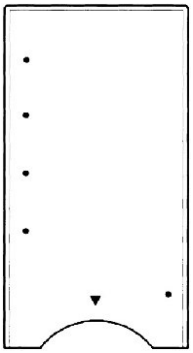

Rys. 12 Sytuacja wyjściowa dla programowania

Proszę wybrać odpowiedni napój.
Proszę 4x przycisnąć przycisk 5.7.

Dla "kawy łagodnej i mocnej" proszę tylko 1x przycisnąć przycisk 5.7.

Rys. 13 Moc napoju

Za pomocą przycisków 5.6 lub 5.8 proszę ustawić moc napoju.

WSKAZÓWKI:
- Jeśli przytrzymają Państwo dłużej przyciski 5.6 lub 5.8, szybciej będą się Państwo poruszać w zakresie zmian.
- Wskazówki dotyczące ustawień fabrycznych i możliwości czy niemożliwości zmiany patrz tabela 1.
- Proszę ołówkiem zapisać w tabeli Państwa ustawienia.

Napój	Ustawienia fabryczne w %	Ustawienia własne w %
Kawa normalna	50	
Kawa łagodna	40	
Kawa mocna	60	
Mocca	66	
Gorąca woda	-	

Tab. 2 Ustawienie mocy napoju..

6.2.4 Przerwy w parzeniu

We FreshOne świeża kawa parzona jest na zasadzie podciśnienia. Zmielona kawa i gorąca woda są dozowane i trafiają do systemu parzenia. Kolba systemu parzenia wtłacza najpierw powietrze przez papier do kawy, potem gorącą wodę, następnie jest kilkusekundowa przerwa, aby pomóc ekstrakcji [S1] (można ją ustawić od 0 do 10 sekund). Następnie kolba przenosi się do dołu, aby ekstrakt kawy mógł się przedostać przez papier. Zanim ekstrakt kawy opuści system parzenia następuje jeszcze jedna przerwa [S2] (można ją również ustawić od 0 do 10 sekund), aby wyciągnąć jak najwięcej płynu z fusów. Papier i fusy automatycznie zostaną umieszczone w pojemniku na odpady, po tym system parzenia jest gotowy na następny cykl. Kolba znajduje się znowu w pozycji wyjściowej, bezpośrednio nad otworem spustowym.

6.2.4.1 Ustawienie przerw

Czasy przerw zostały ustawione fabrycznie (patrz tabela 3) i dają w tym właśnie ustawieniu dobry produkt. Mimo to mogą Państwo zmienić ustawienie, bo nie wszystkie warunki są przecież identyczne.

Proszę nacisnąć przycisk programowania 19.4, aby je rozpocząć.
Proszę 1x włączyć przycisk 5.7.
Proszę wybrać "Kawa normalna" (5.1).
Proszę 5 x przycisnąć przycisk 5.7.

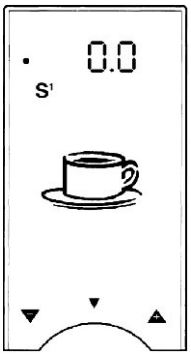

Rys. 14 Ustawienie 1 przerwy

Proszę za pomocą przycisków 5.6 lub 5.8 ustawić żądaną ilość sekund dla drugiej przerwy [S1].

WSKAZÓWKA: Proszę ołówkiem wpisać do tabeli własne ustawienia.

Proszę ponownie przycisnąć przycisk 5.7.

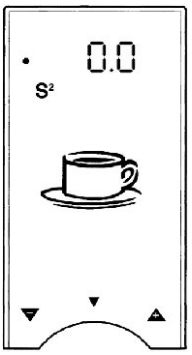

Rys. 15 Ustawienie 2 przerwy

Proszę za pomocą przycisków 5.6 lub 5.8 ustawić żądaną ilość sekund dla drugiej przerwy [S2].

WSKAZÓWKA: Proszę ołówkiem wpisać do tabeli własne ustawienia.

Proszę przycisnąć przycisk programowania (19.4) aby zakończyć programowanie.

Przerwy w parzeniu	Ustawienia fabryczne	Ustawienia własne
S 1	1,5 s	..... s
S 2	0,5 s	..... s

Tab. 3 Przerwy w parzeniu

OSTRZEŻENIE: Zbyt wysokie ustawienie 1 przerwy może spowodować zbyt mocną ekstrakcję, w wyniku której kawa będzie smakować gorzko.

6.2.5 Ustawienie temperatury gorącej wody

Proszę włączyć przycisk 19.4 aby rozpocząć programowanie.
Proszę trzykrotnie wcisnąć przycisk 5.7.

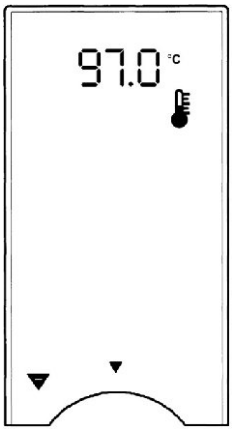

Rys. 16 Ustawienie temperatury.

Za pomocą przycisków 5.6 i 5.8 proszę ustawić żądaną temperaturę.

WSKAZÓWKA: Jeśli przytrzymają Państwo dłużej przyciski 5.6 lub 5.8, szybciej będą się Państwo poruszać w zakresie zmian.

Proszę wcisnąć przycisk programowania 19.4 aby zakończyć programowanie.

Państwa urządzenie zostało fabrycznie ustawione na 4°C przed punktem zagotowania wody.
Ta temperatura pozwala osiągnąć najlepszy ekstrakt z optymalnym aromatem.

6.2.6 Ustawienie meldunku o odkamienianiu.

Proszę włączyć przycisk 19.4 aby rozpocząć programowanie.
Proszę 4 x wcisnąć przycisk 5.7.

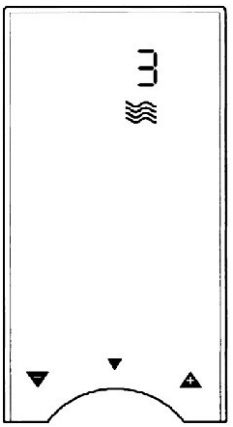

Rys. 17 Meldunek o odkamienianiu

Za pomocą przycisków 5.6 lub 5.8 proszę ustawić żądaną wielkość. Proszę uwzględnić przy tym twardość wody (Tabela 4).
Proszę wcisnąć przycisk programowania 19.4 aby zakończyć programowanie.

Ustawienia	Meldunek po ilości litrów	Twardość wody		
		°pH	°TH	Opis
OFF	Brak	-	-	-
1	±250 litrów	18 – 30	32 – 55	Twarda
2	±500 litrów	12 – 18	22 – 32	Względnie twarda
3	±1000 litrów	8 – 12	15 – 22	Przeciętna
4	±1500 litrów	4 – 8	7 – 15	Miękka
5	±2000 litrów	0 - 4	0 - 7	Bardzo miękka
4,0° pH = 0,714 mmol/litr				
5,6° pH = 1,000 mmol/litr				
8,0° pH = 1,429 mmol/litr				
12,0° pH = 2,143 mmol/litr				
18,0° pH = 3,214 mmol/litr				
30,0° pH = 5,357 mmol/litr				
10° TH = 10 mmol/litr				

Tab. 4 Ustawienia twardości wody

WSKAZÓWKA: Proszę dowiedzieć się u Państwa lokalnego dostawcy wody, jaka jest jej twardość i dopasować do niej wybrane ustawienie. Standardowym ustawieniem jest 3.

Urządzenie rejestruje automatycznie ilość litrów wody po każdym cyklu odkamieniania. Przy złym ustawieniu lub przy ignorowaniu meldunków o odkamienianiu, pojawiających się na displayu, gwarancja przepada!

6.2.7 Ustawienie meldunku "Pojemnik pełny"/ Funkcja STOP

Proszę nacisnąć przycisk programowania (19.4), aby je rozpocząć.
Proszę 5 x nacisnąć przycisk 5.7.

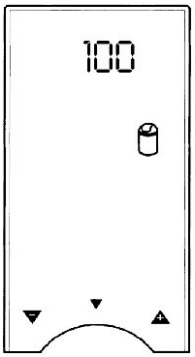

Rys. 18 Meldunek "Pojemnik na odpady pełny"

Za pomocą przycisków (5.6 lub 5.8) proszę ustawić, po ilu cyklach urządzenie ma się zatrzymać (patrz tabela 5).

Funkcja STOP	Ustawienie fabryczne	Ustawienie własne
Ilość cykli	100 x	

Tab. 5 Ilość cykli

WSKAZÓWKA: Jeśli przytrzymają Państwo dłużej przyciski 5.6 lub 5.8, szybciej będą się Państwo poruszać w zakresie zmian.

Proszę wcisnąć przycisk programowania 19.4 aby zakończyć programowanie.

6.2.7.1 Wyłączenie meldunku "Pojemnik pełny"

Proszę zmniejszyć wartość do minimalnej (rozdział 6.2.7). Na displayu pokaże się OFF. Tym samym oznacza to, że funkcja meldunku "Pojemnik pełny" jest wyłączona.

OSTRZEŻENIE: Proszę wyłączyć tę funkcję tylko wtedy, gdy używają Państwo osobnego pojemnika pod blatem (rozdział 3.2.2).

7. KONSERWACJA PRZEZ PRZESZKOLONEGO UŻYTKOWNIKA LUB FIRMĘ J.J. DARBOVEN POLAND

W Państwa urządzeniu, podczas korzystania z niego, odkłada się kamień. Urządzenie wyposażone jest w system sygnalizacyjny, który pokazuje, kiedy urządzenie trzeba odkamienić.

Rys.19 Meldunek o odkamienieniu

Jeśli na displayu pokaże się taki znaczek, urządzenie musi być odkamienione. **Proszę natychmiast powiadomić firmę J.J. Darboven Poland.**

OSTRZEŻENIE: Proszę nie ignorować tego meldunku, inaczej gwarancja straci ważność.

WSKAZÓWKA: Regularne odkamienianie przedłuża żywot urządzenia.

7.1 ODKAMIENIANIE

OSTRZEŻENIE: Podczas odkamieniania proszę nosić maskę i rękawice ochronne.

WSKAZÓWKA: Proszę przygotować odpowiednio duży pojemnik na wodę (co najmniej 7 litrów), która wyleci.

Proszę usunąć rynienkę (9).
Proszę otworzyć drzwiczki (3).
Proszę otworzyć przykrywę (1).
Proszę włączyć przycisk programowania (19.4).
Proszę 2x przycisnąć przycisk 5.7.

WSKAZÓWKA: Jeśli nie chcą Państwo odkamieniać, w ciągu 10 sekund muszą państwo nacisnąć na przycisk 5.8, aby zatrzymać program odkamieniania.

Proszę przycisnąć przycisk 5.6.

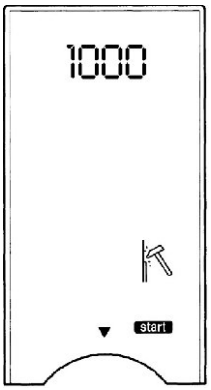

Rys. 20 Program odkamieniania

Na displayu pojawi się symbol odkamieniania. Liczba u góry z prawej strony pokazuje, ile litrów wody zużyto od ostatniego odkamieniania.

Proszę oderwać papier tuż nad pojemnikiem na odpady.
Proszę opróżnić pojemnik i wstawić go na swoje miejsce.

OSTRZEŻENIE: Woda, która wypłynie, będzie gorąca.

Proszę wyciągnąć wąż wylewu (20)z urządzenia na około 5 cm.
Proszę nacisnąć przycisk 5.6. W programie odkamieniania jest to przycisk START.
Proszę zdjąć zatyczkę z węża i wypuścić wodę do podstawionego pojemnika.
Proszę założyć zatyczkę na wąż.
Proszę odłączyć wąż dopływu gorącej wody (25) od systemu parzenia.
Proszę przedłużyć ten wąż za pomocą czarnego, dołączonego węża do wody.
Proszę przeprowadzić go przez otwór gorącej wody w drzwiczkach.

OSTRZEŻENIE: z obu węży (21 i 25) wypłynie podczas odkamieniania mieszanina wody i odkamieniacza.

Proszę podstawić pojemnik pod wąż (min. 7 litrów).

WSKAZÓWKA: Jeśli program odkamieniania w między czasie się włączył, proszę przytrzymać przycisk 5.8 dłużej niż 10 sekund, aby zatrzymać program.

Proszę rozpuścić 100 g RENEGITE w 1/2 l ciepłej wody lub **użyć 1/2 l odwapniacza firmy J.J. Darboven Poland.**
Proszę zdjąć zatyczkę z otworu wlewu roztworu (29).
Za pomocą lejka proszę wlać roztwór do otworu.

OSTZREŻENIE: Proszę nigdy nie zatrzymywać programu odkamieniania po wlaniu roztworu.

Proszę zamknąć otwór wlewu roztworu.
Proszę nacisnąć przycisk 5.6 aby rozpocząć odkamienianie.

Urządzenie zostanie teraz przepłukane mieszanką wody i odkamieniacza. Proces ten trwa około 15 minut.

OSTRZEŻENIE: Przy mocnym zakamienieniu dojdzie do mocnej reakcji. Roztwór odkamieniający może trafić poprzez przejście w kształcie lejka do pojemnika na odpady.

Pod koniec programu z displaya zniknie młotek.
Proszę zdjąć zatyczkę z węża (20) i pozwolić wodzie wypłynąć do pojemnika.
Proszę założyć zatyczkę na wąż.
Proszę wciągnąć wąż spustowy.
Proszę wyciągnąć przedłużenie węża (25) i włożyć jego koniec do zbiornika mieszalnika (24.2) u góry i umocować go w odpowiednim miejscu (24.3).
Proszę zamknąć przykrywę (1).
Proszę wcisnąć przycisk programowania (19.4).
Proszę zamknąć drzwiczki (3).
Proszę ustawić rynienkę (9) na swoim miejscu.

Urządzenie napełni się teraz wodą i rozpocznie się podgrzewanie. Wskaźnik odkamieniania zostanie automatycznie wyzerowany.

7.2 CZYSZCZENIE WIATRACZKA ODSYSAJĄCEGO

Urządzenie posiada jeden wiatraczek odsysający, za pomocą którego można odsysać parę. Tym sposobem można uniknąć wilgoci wewnątrz urządzenia i w zbiorniku na produkty.

UWAGA: Wiatraczek działa nieprzerwanie, gdy urządzenie zostało włączone włącznikiem EIN/AUS (17) i drzwiczki (3) są zamknięte lub w otworze (22) jest klucz obsługi technicznej.

WSKAZÓWKA: Proszę czyścić skrzydła wiatraczka dwa razy do roku, aby mogły one działać bez zarzutu.

Proszę wyłączyć urządzenie wyłącznikiem (17). Na wyłączniku nie ma czerwonego pola.

WSKAZÓWKA: Czyszczenie wiatraczka jest najprostsze, gdy wyjmą Państwo z urządzenia system parzenia.

Wiatraczek proszę wewnątrz urządzenia wyczyścić załączonym pędzlem (18).

8. USUWANIE ZAKŁÓCEŃ

W przypadku wystąpienia zakłóceń proszę najpierw sprawdzić w poniższej tabeli. Jeśli sami nie będą mogli Państwo rozwiązać problemu, proszę zwrócić się do dystrybutora, do Serwisu lub Biura Obsługi Klienta.

8.1. OGÓLNA ANALIZA ZAKŁÓCEŃ

LISTA ZAKŁÓCEŃ		
SYMPTOM	**MOŻLIWA PRZYCZYNA**	**ŚRODKI**
1. Urządzenie nie funkcjonuje, na displayu nic nie widać	Wtyczka nie jest w gniazdku	Włożyć wtyczkę do gniazdka
	Zewnętrzne bezpieczniki się przepaliły	Proszę naprawić lub wymienić bezpieczniki
	Przeciążenie obwodu	Podłączyć urządzenie do innego obwodu
2. Woda czasami sama wypływa	Temperatura jest za wysoka, woda zaczyna się gotować	Ustawić temperaturę niżej, patrz 6.2.4
3. Na displayu pojawia się meldunek o odkamienianu	Ilość wody ustawiona dla odkamieniania została osiągnięta.	Proszę odkamienić urządzenie (7.1)
4. Na displayu miga symbol filiżanki ze spodkiem.	Drzwiczki są otwarte.	Proszę zamknąć drzwiczki kluczykiem.

8.2 ANALIZA ZAKŁÓCEŃ SYSTEMU PARZENIA

LISTA ZAKŁÓCEŃ		
Symptom:	**Możliwa przyczyna:**	**Środki:**
1. System parzenia porusza się nie miarowo	Siła zacisku komory parzenia zbyt wysoka	Wezwać Serwis
2. Fusy kawy zbyt mokre	Siła zacisku komory parzenia zbyt niska.	Wezwać Serwis
	Filtr jest zapchany	Wyczyścić filtr, patrz 5.2.3.1
	Przerwa w parzeniu S2 zbyt krótka	Przedłużyć przerwę S2, patrz 6.2.4.1
	Przeciek między kolbą a cylindrem	Wezwać Serwis
3. Zmielona kawa w napoju	Brak filtra	Włożyć filtr, patrz 5.1.4
	Krzywo włożony papier	Skorygować bieg papieru, patrz 5.1.4
	Przeciek uszczelki	Wezwać Serwis
	Siła zacisku komory zbyt niska	Wezwać serwis
4. System parzenia pracuje zbyt głośno	Siła zacisku komory zbyt wysoka	Wezwać Serwis
	Mechanizm parzenia jest uszkodzony	Wezwać serwis
	Papier pod komorą zablokowany	Skontrolować bieg papieru
5. System parzenia jest zabrudzony	Niedostateczna konserwacja	Proszę przeprowadzić konserwację
	Siła zacisku komory parzenia jest zbyt niska	Wezwać Serwis
	Źle skierowany wylew zbiornika na produkty	Proszę nastawić wylew nad zbiornikiem mieszalnika
	Porcja kawy większa niż zwykle	Wezwać Serwis
6. Filiżanka lub kubek napełnione tylko w części	Napęd działa, ale system parzenia nie	Wezwać Serwis
	Wąż dopływu ciepłej wody został źle umieszczony w zbiorniku mieszalnika	Proszę właściwi włożyć wąż, patrz 5.2.3.1
	Wąż systemu parzenie jest zapchany albo załamany	Proszę skontrolować wąż i usunąć przeszkodę
	Cieknie pobór gorącej wody lub inne podłączenie w urządzeniu	Wezwać serwis

7. Filiżanka lub kubek nie zostają napełnione	Węża dopływu ciepłej wody nie ma w zbiorniku	Proszę prawidłowo włożyć wąż
	Elementy wylewu systemu parzenia nie zostały zamontowane	Proszę zamontować elementy
	Kołek zabezpieczający systemu parzenia jest uszkodzony	Wezwać Serwis
	Siła zacisku komory ustawiona niewłaściwie	Wezwać Serwis
	Wąż systemu parzenia zapchany lub załamany	Skontrolować wąż i usunąć przeszkodę

8.3. MELDUNKI NA DISPLAYU I ICH ZNACZENIE

MELDUNKI NA DISPLAYU		
	Możliwa przyczyna	**Środki**
Error 1	Nie dotyczy	Nie dotyczy
Error 2	Źle ustawiony punkt wrzenia	Proszę ustawić ponownie. Jeżeli ustawią Państwo temperaturę na 0, mogą Państwo włączyć program gotowania
	Czujnik temperatury poluźnił się lub jest uszkodzony	Wezwać Serwis
Error 3	Przeciek w systemie wodnym	Wezwać Serwis
	Źle ustawiony punkt wrzenia	Wezwać Serwis
	Woda w bojlerze zagotowała się dzięki uszkodzeniu czujnika temperatury	Wezwać Serwis
Error 4	Element grzejny jest uszkodzony	Wezwać Serwis
Error 5	Komórka świetlna jest uszkodzona	Wezwać Serwis
	Starta lub złamana część elementu wyboru	Wezwać Serwis
	Napęd wyboru wody jest uszkodzony	Wezwać Serwis
Error 6	Zamknięty kran	Otworzyć kran
	Wąż do wody jest załamany	Wyprostować wąż
	Nie ma ciśnienia w instalacji wodnej	Proszę skontrolować ciśnienie w innych punktach poboru w budynku i ustalić przyczynę

9. UŻYWANE ARTYKUŁY I WYPOSAŻENIE

9.1 POLECANE ARTYKUŁY

Opis	Numer do zamówienia	Ilość sztuk
Papier filtrujący	7.152.101.101	1 karton (4x1 rolka na 2000 dozowań)
Odkamieniacz (RENEGITE)	7.190.101.103 7.190.103.103 7.190.102.101	48 x 50 g 40 x 100 g 6 x 1 kg
Środek czyszczący CLEANER	7.191.101.102 7.191.102.101	48 x 25 g 6 x 1 kg

9.2 WYPOSAŻENIE

9.2.1 Podkładki podwyższające urządzenie

Jest to komplet nóżek, które podwyższą urządzenie o 2 cm, dzięki czemu większe kubki i dzbanki pasują pod wylewki.

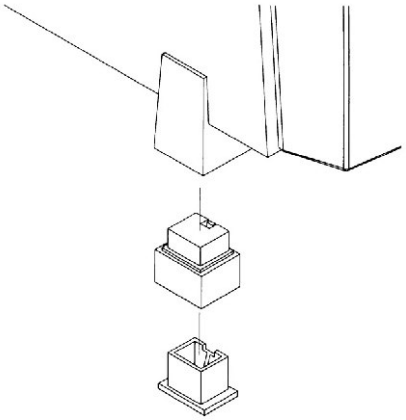

Rys. 21 Nóżki podwyższające

Numer do zamówienia: 7.270.201.101 (Komplet 4 sztuk)

9.2.2 Otwór w blacie

Przy używaniu tego specjalnego pojemnika na odpadki pod blatem (rozdział 3.2) mogą Państwo zamówić specjalny element wykańczający otwór w blacie pod urządzeniem, przez który przechodzić będzie zużyty papier.

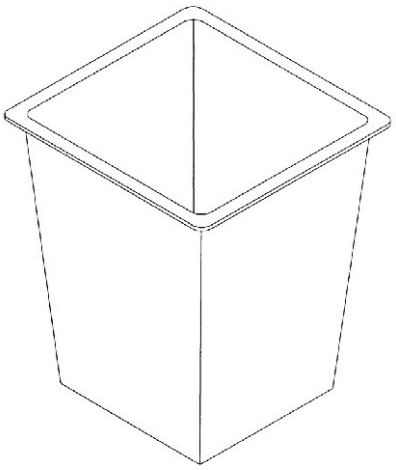

Rys. 22 Element wykańczający otwór w blacie.

Numer do zamówienia: 7.290.101.101