INSTRUKCJA

obsługi i konserwacji

urządzenia

Bolero 10/11

Zamówienia produktów oraz **serwisu**
do naprawy ekspresu przyjmujemy
pod niżej wymienionymi **numerami telefonów**:

0-801-673-150 dla dzwoniących z **telefonów stacjonarnych**
0-501-673-150 dla dzwoniących z **telefonów komórkowych**

Lub bezpośrednio do serwisu
pod niżej wymienionymi **numerami telefonów**:

0-58-679-49-29 dla dzwoniących z **telefonów stacjonarnych**
0-801-567-890 dla dzwoniących z **telefonów komórkowych**

J.J. DARBOVEN
PALARNIA KAWY OD 1866 ROKU

BRAVILOR BONAMAT

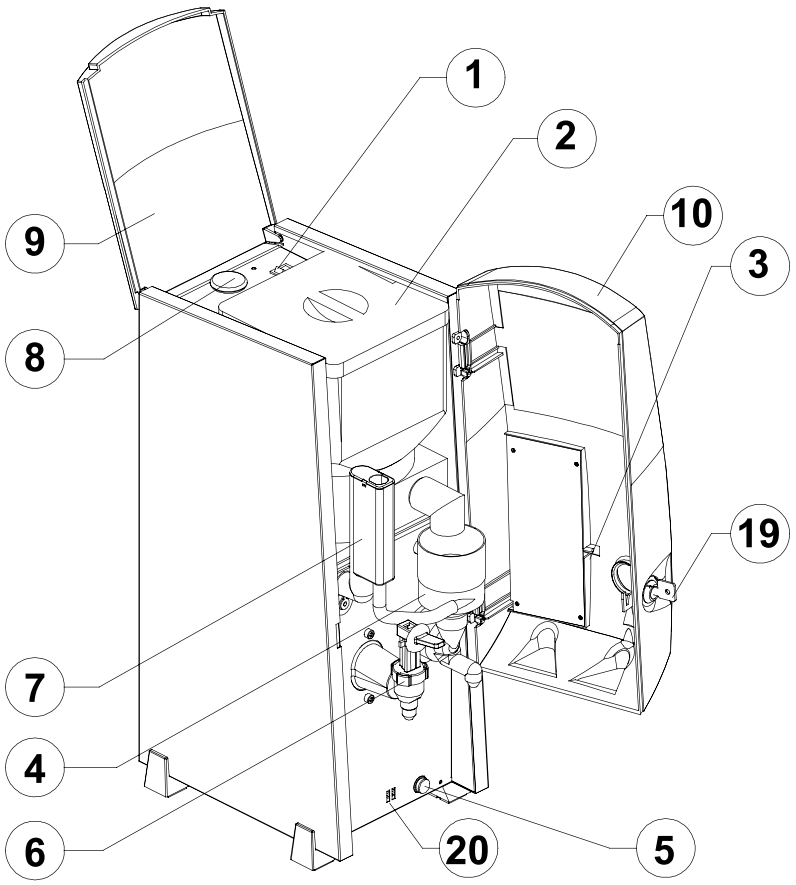
1
2
9
10
3
8
19
7
4
6
20
5

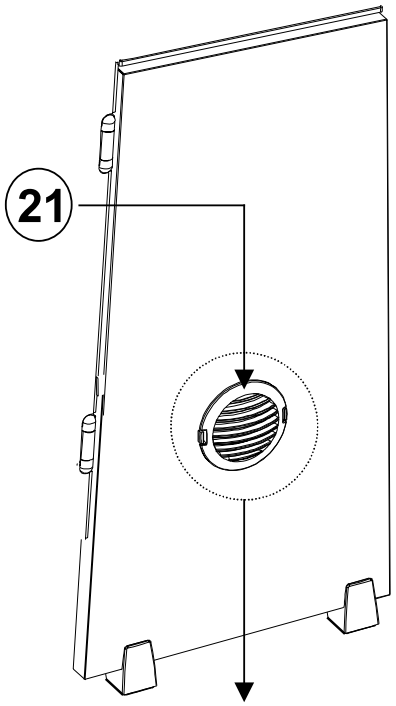
21
21.2
21.1

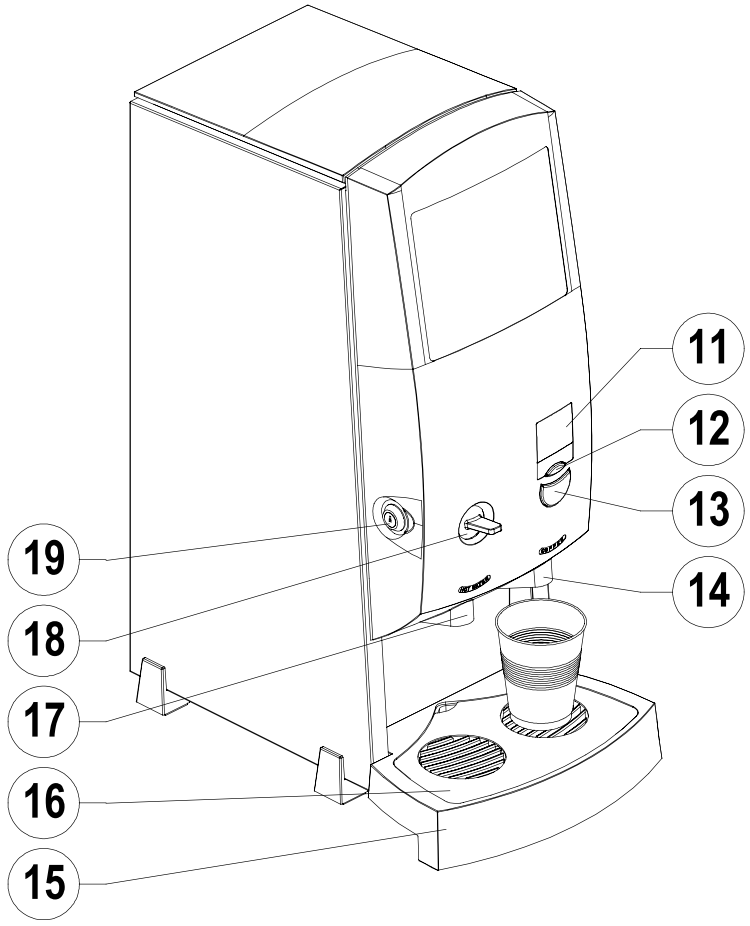
11
12
13
19
14
18
17
16
15

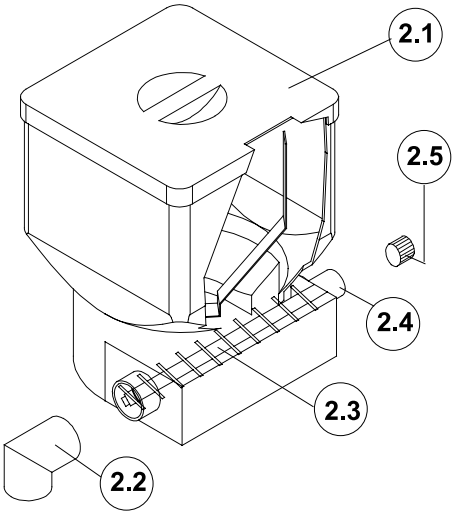
2.1
2.5
2.4
2.3
2.2

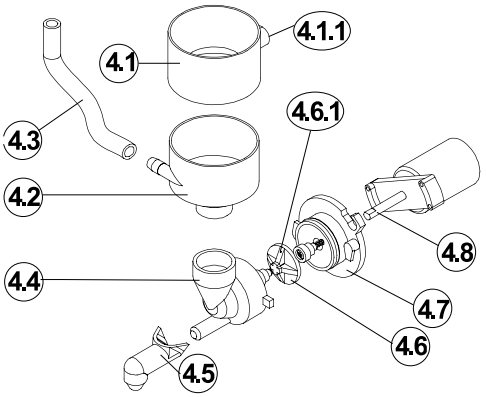
4.1.1
4.1
4.6.1
4.3
4.2
4.8
4.4
4.7
4.6
4.5

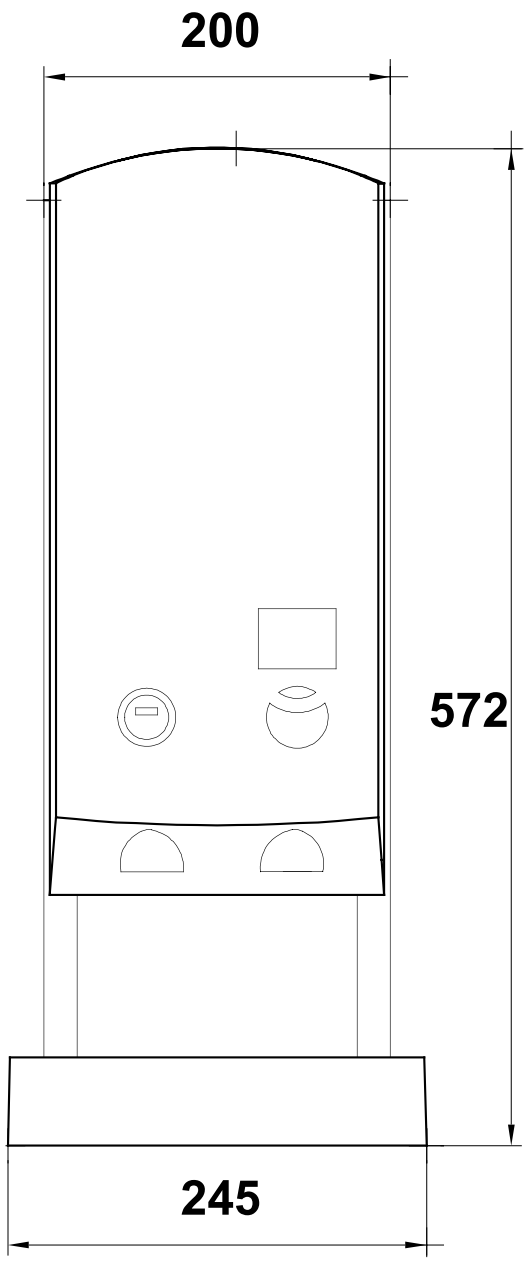
200
572
245

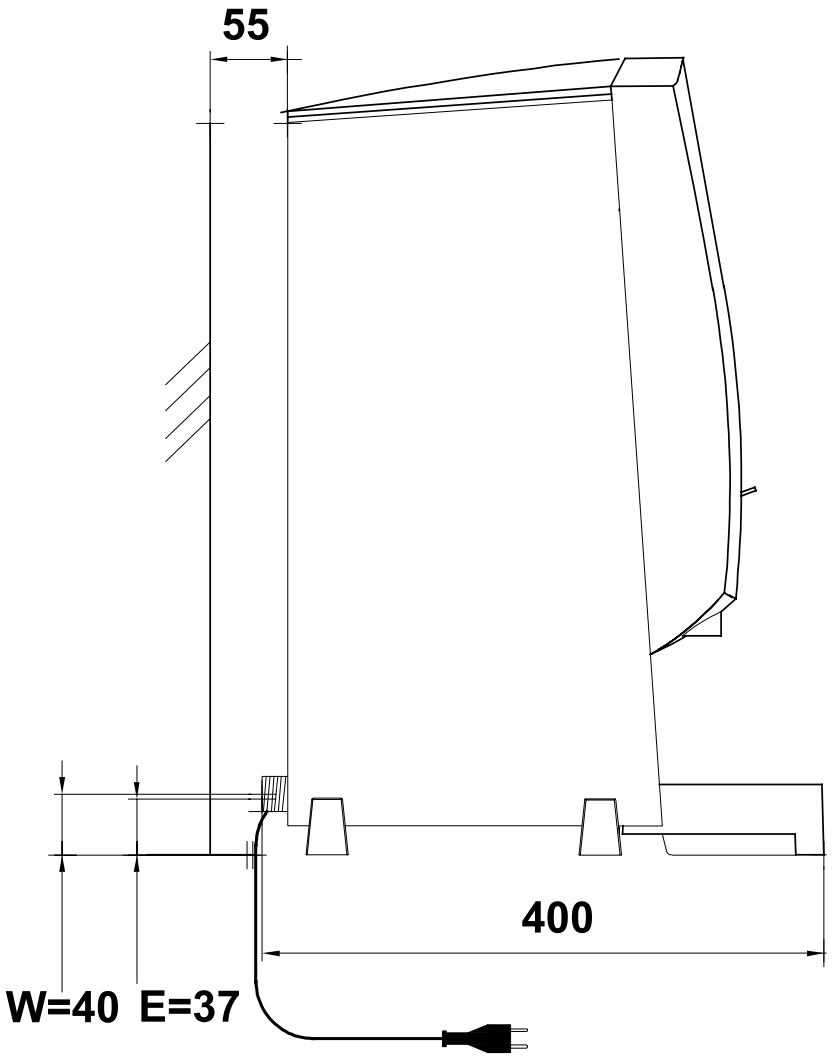
55
400
W=40
E=37

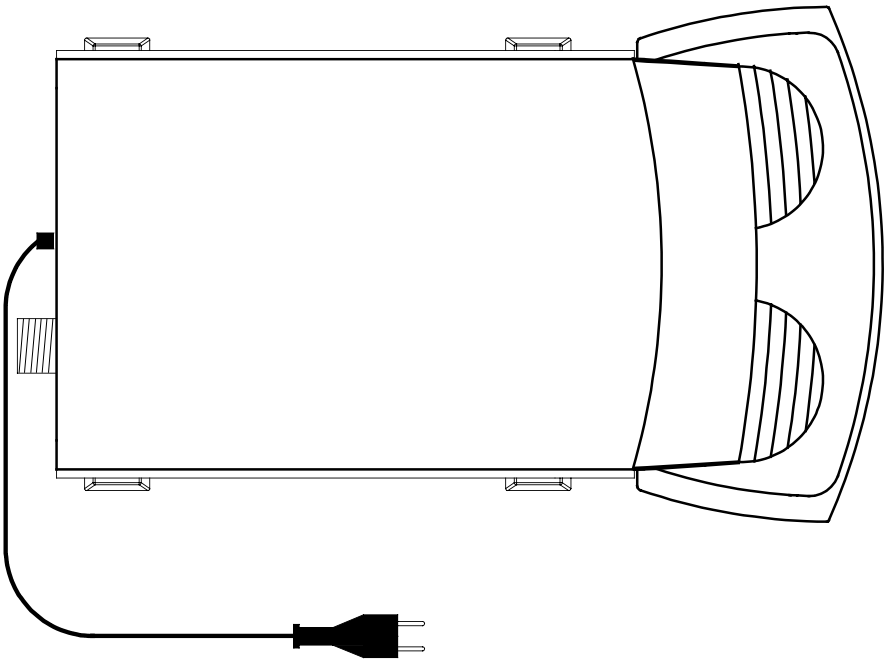

SPIS TREŚCI

1.1. Wstęp **2**
1.2. Modele i typy urządzeń **2**
1.3. Wskazówki ostrzegawcze i zapobieganie wypadkom **2**
1.3.1 Ostrzeżenia 2
1.3.2 Środki ostrożności 2
1.4. Krótki opis urządzenia **3**
1.4.1 Dołączone wyposażenie 3
1.5. Podłączenie i uruchomienie **3**
1.5.1 Pobieranie gorącej wody 4
1.6. Ustawienia **4**
1.7. Ogólne zasady programowania **4**
1.7.1 Uwagi ogólne 4
1.7.2 Aktywacja programu umożliwiającego ustawienia 4
1.7.3 Zamknięcie programu umożliwiającego ustawienia 5
1.8. Programowanie krok po kroku **5**
1.8.1 Włączenie płukania 5
1.8.2 Włączenie odkamieniania 5
1.9. Programowanie krok po kroku (kontynuacja) **6**
1.9.1 Ustawienie ilości napoju na filiżankę 6
1.9.2 Ustawienie mocy napoju na filiżankę 6
1.10. Programowanie krok po kroku (kontynuacja) **7**
1.10.1 Włączanie/wyłączanie miksera przy filiżankach 7
1.10.2 Ustawienie ilości 7
1.11. Programowanie krok po kroku (kontynuacja) **8**
1.11.1 Włączanie/wyłączanie miksera przy używaniu dzbanka 8
1.11.2 Ustawienie temperatury gorącej wody 8
1.12. Programowanie krok po kroku (kontynuacja) **9**
1.12.1 Ustawienie wskaźnika odkamieniania 9
1.13. Używanie urządzenia **9**
1.13.1 Pobieranie gorącej wody 9
1.13.2 Przerywanie parzenia 9
1.14. Serwis **10**
1.14.1 Codzienne zabiegi pielęgnacyjne 10
1.14.2 Cotygodniowe zabiegi pielęgnacyjne 10
1.14.3 Czyszczenie oprzyrządowania 10
1.15. Odkamienianie **10**
1.16. Usuwanie usterek **11**

1.1. WSTĘP

Cieszymy się, że zdecydowali się Państwo na wybór naszego produktu o wysokiej jakości, modelu Bolero. Urządzenia te zostały przewidziane do parzenia różnego rodzaju napojów gorących, jak kawa, czekolada, zupy itd. Aby bezpiecznie i wydajnie korzystać z naszego urządzenia radzimy dokładnie zapoznać się z instrukcją obsługi. Podczas czytania tej instrukcji prosimy otworzyć okładkę z rysunkami modelu.

1.2. MODELE I TYPY URZĄDZEŃ

Instrukcja obsługi przeznaczona jest dla następujących urządzeń:

- Blr-003 (ze spiralą z tworzywa sztucznego)
- Blr-004 (ze spiralą z metalu)

Dane takie jak wydajność, nr modelu i typu itd. Znajdą Państwo na umieszczonym na urządzeniu szyldzie. Prosimy zanotować je na rysunku przedstawiającym szyld, z tyłu instrukcji.

1.3. WSKAZÓWKI OSTRZEGAWCZE I ZAPOBIEGANIE WYPADKOM

Aby zapewnić bezpieczne korzystanie z modelu Bolero należy przestrzegać następujących wskazówek i przedsięwziąć środki ostrożności:

1.3.1 OSTRZEŻENIA

Proszę nigdy nie zanurzać urządzenia w wodzie.
Podczas czynności serwisowych, jak np. odkamienianie, proszę pozostać w pobliżu urządzenia.
Urządzenie musi być podłączone do wody i prądu w taki sposób, aby można je było łatwo odłączyć.
Producent nie jest odpowiedzialny za szkody, które powstały w wyniku niezgodnego z tą instrukcją podłączenia, używania lub serwisowania urządzenia.
Do smarowania osi (4.8) używać należy wyłącznie smaru odpowiedniego dla urządzeń spożywczych (silikonowego).
Przy otwieraniu urządzenia mogą Państwo dotknąć ruchomych części urządzenia. Aby nie dopuścić do sytuacji niebezpiecznych, należy tego w miarę możliwości unikać!

1.3.2 ŚRODKI OSTROŻNOŚCI

Jeżeli urządzenie nie jest przez dłuższy czas używane, należy je odłączyć od prądu i wody.
Zazwyczaj zawsze pozostaje w urządzeniu trochę wody. Należy wziąć to pod uwagę przy przechowywaniu urządzenia w pomieszczeniach, w których temperatura może spaść poniżej 0° C.
Przy używaniu żrących środków czyszczących lub odkamieniających należy zakładać okulary ochronne (maskę ochronną) i rękawiczki.
Należy uważać, aby środek odkamieniający nie wszedł w kontakt z obudowa urządzenia, może to bowiem spowodować trwałe uszkodzenia. Jeśli jednak do tego dojdzie, należy go natychmiast usunąć, przestrzegając opisanych w instrukcji wskazówek i środków ostrożności.
Po użyciu żrących srodków czyszczących lub odkamieniających należy umyć ręce.
Wszelkie naprawdy proszę zalecać odpowiedniemu serwisowi.
Przed otwarciem urządzenia, przy naprawach lub serwisie, należy zawsze wyciągnąć wtyczkę z kontaktu.
Proszę podłączać urządzenie do gniazdka z uziemieniem.
Przy podłączeniu i naprawach należy używać tylko właściwych materiałów i części.
Urządzenie należy podłączyć do wody za pomocą węża podłączonego do kranu, który można obsługiwać ręcznie.
Przy podłączaniu należy stosować się do obowiązujących przepisów i norm.
Urządzenia można używać tylko przy temperaturze otoczenia od 2° do 30° C.
Jeśli jednak urządzenie zamarznie, nie wolno go włączać; należy wyciągnąć wtyczkę z gniazdka i skontaktować się z serwisem.
Przy ustawianiu urządzenia kąt odchylenia od poziomu nie powinien przekraczać 5°.

1.4. KRÓTKI OPIS URZĄDZENIA

Na rozkładanej okładce przedstawiono najważniejsze części urządzenia. Proszę ją otworzyć przy czytaniu instrukcji.

1. Przycisk włączający/ wyłączający urządzenia
2. Pojemnik
2.1. Pojemnik z transporterem
2.2. Wylewka
2.3. Spirala z tworzywa sztucznego lub metalu
2.4. Złączka
2.5. Koło zębate
3. Włącznik programowania
4. Mieszalnik
4.1. Górna część mieszalnika
4.1.1 Odsysanie
4.2. Dolna część mieszalnika
4.3. Wąż
4.4. Komora mieszalnika
4.5. Wylewka
4.6. Mieszadło
4.6.1 Nosek na mieszadle
4.7. Płyta główna
4.8. Oś
5. Wąż spustowy
6. Kran gorącej wody
7. Syfon gorącej wody
8. Otwór do wlewania odkamieniacza
9. Przykrywa
10. Drzwiczki
11. Display
12. Przycisk do wybierania programów
13. Przycisk start
(= przycisk do ustawiania przy programowaniu)
14. Wypływ napoju
15. Blacha zbierająca krople płynu
16. Kratka
17. Wylot gorącej wody
18. Pobór gorącej wody
19. Zamek z kluczykiem
20. Miejsce umocowania blachy

1.4.1 DOŁĄCZONE WYPOSAŻENIE

szklany dzbanek
odkamieniacz
lejek
wąż do podłączenia do wody
blacha zbierająca krople płynu z kratką
zamek
szczotka
instrukcja obsługi
naklejki

Jeśli trzeba odkamieniać urządzenie, na displayu (11) pokaże się następujący symbol (rys.1).

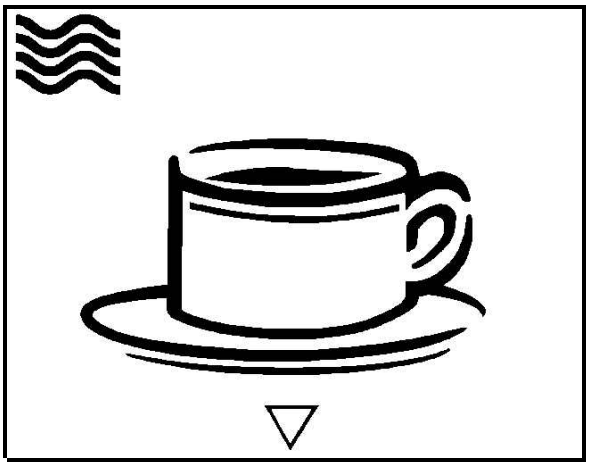

Rys. 1

1.5. PODŁĄCZENIE I URUCHOMIENIE

1. Proszę ustawić urządzenie na przewidzianym miejscu. Po prawej stronie poproszę pozostawić co najmniej 6 cm odstępu, aby można było otwierać drzwiczki (10).
2. Proszę przykleić naklejkę "gorąca woda" w miejscu nad wylewką gorącej wody (17).
3. Proszę przykleić odpowiednią naklejkę (kawa, czekolada, zupa) nad wylewem napoju.
4. Proszę sprawdzić, czy urządzenie stoi pewnie i poziomo.
5. Proszę upewnić się, że w pobliżu znajduje się gniazdko z uziemieniem i podłączenie do wody.
6. Proszę podłączyć urządzenie za pomocą dołączonego węża do kranu instalacji wodnej.
7. Proszę otworzyć kran.
8. Proszę podłączyć urządzenie do prądu (gniazdko z uziemieniem).
9. Proszę położyć blachę zbierającą krople płynu (15) przed urządzeniem i umocować ją w przewidzianym miejscu (20) - do blachy można zamontować wąż odsysający płyn. Na jej spodzie znajduje się przewidziane do montażu miejsce, należy je przwiercić i przeciągnąć wąż.
10. Proszę kluczykiem (19) otworzyć drzwiczki (10) po lewej stronie.
11. Proszę otworzyć pokrywę (9).
12. Proszę zdjąć pokrywkę (2.1.) pojemnika i włożyć specjalnie do tego urządzenia przeznaczone składniki.
13. Proszę przykryć pojemnik pokrywką.
14. Proszę włączyć urządzenie przyciskając włącznik (1). Na włączniku pojawi się czerwony punkt.
    - urządzenie pobiera wodę
    - woda zostaje podgrzana
15. Na displayu pojawi się krótko numer wersji urządzenia (proszę podawać go przy naprawach). Później pojawi się rysunek filiżanki, patrz rys. 2.
16. Proszę zamknąć pokrywę (9).
17. Proszę zamknąć drzwiczki.

18. Proszę kluczykiem (19) zamknąć zamek.
19. Na displayu, u góry z prawej strony, pojawi się migający termometr, rys. 3.
20. Gdy woda zostanie odpowiednio podgrzana, termometr zniknie.
21. Proszę podstawić pustą filiżankę pod wylewką napoju (14).
22. Proszę włączyć przycisk startu.
23. Napój wlewa się do filiżanki (podczas napełniania filiżanki na displayu miaga symbol filiżanki).
24. Proszę wylać dwie pierwsze filiżanki.
25. Proszę podstawić kolejną filiżankę pod wylewkę i nacisnąć ponownie przycisk startu.
26. Proszę sprawdzić, czy smak i ilość są prawidłowe.
27. Jeśli smak i ilość napoju są prawidłowe, system parzenia jest gotowy do pracy.
28. Jeśli smak i ilość są nieprawidłowe, proszę sprawdzić w rozdziale 1.6. Ustawienia.

Rys. 2

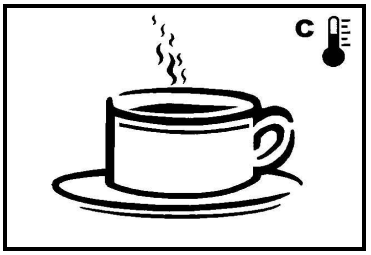

Rys. 3

1.5.1. POBIERANIE GORĄCEJ WODY.

1. Proszę postawić filiżankę pod wlewką gorącej wody (17). Za pomocą przycisku (18) proszę napełnić filiżankę gorącą wodą, a następnie ją wylać.
2. System gorącej wody jest teraz gotowy do pracy.

1.6. USTAWIENIA

Urządzenie zostało wyposażone w program dający wiele możliwości ustawienia systemu parzenia.
Program składa się z 9 elementów o następującej kolejności:
1. Właczenie płukania.
2. Włączenie odkamieniania.
3. Ustawienie ilości napoju na filiżankę.
4. Ustawienie mocy napoju na filiżankę.
5. Włączenie/wyłączenie miksera przy filiżance.
6. Ustawienie ilości napoju na dzbanek lub wyłączenie funkcji dzbanka.
7. Włączenie/wyłączenie miksera przy dzbanku.
8. Ustawienie temperatury gorącej wody.
9. Ustawienie wskaźnika konieczności odkamieniania.

1.7. OGÓLNE ZASADY PROGRAMOWANIA

1.7.1. UWAGI OGÓLNE

Prosze zastanowic się, zanim zaczną Państwo programowanie, jakie ustawienia chcieliby Państwo zmienić. Proszę je zanotować. Możecie Państwo wprowadzać je tylko po kolei. Pojedyncze możliwości ustawień opisane są w rozdziałach 1.8. do 1.12.

1.7.2. AKTYWACJA PROGRAMU USTAWIEŃ.

1. Proszę otworzyć drzwiczki kluczykiem (19).
2. Proszę włączyć urządzenie przyciskiem (1). Na przycisku pojawi się czerwony punkt.
3. Proszę uruchomić przycisk programowania (3) na wewnetrznej stronie drzwiczek.
4. Na displayu – poza drzwiczkami – pojawi się ilość wydanych filiżanek napoju, patrz rys.4.
5. **UWAGA!**

Po około 10 sekundach program zniknie z modułu programowania. Proszę ponownie włączyć przycisk programowania (3).

6. Proszę przycisnąć wybierający program (12), na displayu pojawi się program do płukania, patrz rys. 5.
7. **Przy ponownym naciskaniu przycisku wybierającego program (12) mamy możliwość zmiany kolejnych ustawień.** W ten sposób, za pomocą tego przycisku, możemy przejść przez wszystkie ustawienia. Na dispalyu pokazane będą za każdym razem odpowiednie możliwości ustawienia.

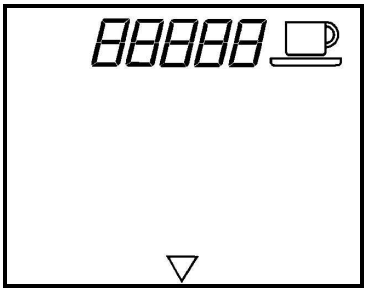

Rys. 4

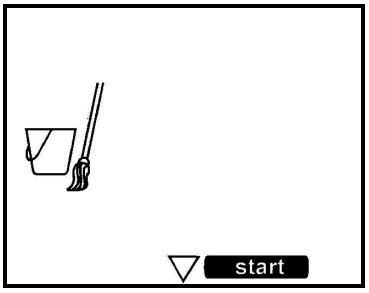

Rys. 5

1.7.3. ZAKOŃCZENIE ZMIANY USTAWIEŃ.

1. Po zmianie wybranych ustawień proszę ponownie włączyć przycisk programujący (3) na wewnętrznej stronie drzwiczek. Zmiany ustawień zostaną w ten sposób zapisane.
2. Proszę sprawdzić zmienione ustawienie(a) według punktów 3 do 8 w rozdziale 1.6, napełniając Filiżankę lub dzbanek z napojem. Jeśli zmiany ustawień nie są prawidłowe, należy jeszcze raz zaprogramować poprawki.

1.8. PROGRAMOWANIE KROK PO KROKU

1.8.1. WŁĄCZANIE PŁUKANIA

1. Prosze wybrać program płukania. Na displayu pokaże się następujący symbol – patrz rys. 5.
2. Proszę podstawić filiżankę pod wlewkę napoju (14).
3. Proszę nacisnąć prawą część przycisku start (13). Program płucze urządzenie gorącą wodą, która płynie do filiżanki.
4. Proszę wylać wodę.
5. Proszę powtarzać czynności opisane w punktach 3 i 4 tak długo, aż woda w filiżance będzie czysta. Za pomocą przycisku programowania dojdą Państwo do punktu wyjścia.
6. Urządzenie jest znowu gotowe do pracy.

1.8.2 WŁĄCZANIE ODKAMIENIANIA

1. Proszę otworzyć drzwiczki (10) i pokrywę (9).
2. Prosze wyjąć pojemnik (2) i blachę (15).
3. Proszę włączyć przycisk progarmowania (3).
4. Proszę wybrać za pomocą przycisku (12) program odkamieniania. Na displayu miga symbol pokazany na rys. 6.
5. Proszę przycisnąć prawą część przycisku start (13).
   - przerywanie programu odkamieniacza patrz pkt 25.
6. Proszę wyciągnąć wąż spustowy (5).
7. Proszę włożyć wąż spustowy do wiadra o pojemności co najmniej 7 litów.
8. **UWAGA!**

   Woda wypływająca do wiadra może być gorąca. Proszę zdjąć zatyczkę węża i odprowadzić wodę do wiadra bądź odpływu.

9. Proszę założyć zatyczkę.
10. Proszę ostrożnie odłączyć wąż od mieszalnika (4.2) i włożyc go do wiadra.
11. Proszę rozpuścić 100g środka odkamieniającego (Renegite) w 0,5 l ciepłej wody.
12. Proszę zdjąć przykrywkę wlotu (8).
13. Proszę za pomocą lejka wlać roztwór odkamieniający do wlotu i zamknąć otwór przykrywką.
14. Proszę odczekać kilka minut.
15. Proszę nacisnąć prawą część przycisku start (13). Program odkamieniania uruchomi się. Odkamienianie trwa około 15 minut. Urządzenie zostanie przepłukane wodą.
16. Proszę pobrać kilka filiżanek gorącej wody, aby przepłukać także te przewody.
17. Proszę zdjąć zatyczkę węża spustowego i wlać wodę do wiadra bądź odpływu.
18. Proszę zamknąć zatyczkę.
19. Proszę zamontować z powrotem pojemnik (2).
20. Proszę zamontować wąż spustowy i zamknąć pokrywke i drzwiczki.

Środki ostrożności

Podczas całego ptrocesu odkamieniania proszę pozostać w pobliżu urządzenia.
Podczas odkamieniania proszę używać rękawic i maski ochronnej.

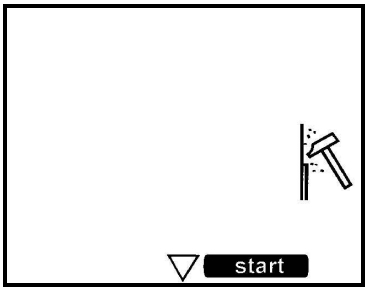

Rys. 6

1.9. PROGRAMOWANIE KROK PO KROKU (KONTYNUACJA)

21. Prosze ponownie umocować blachę.
22. Proszę włączyć przycisk programowania (3).
23. Urządzenie napełni się wodą, która zostanie podgrzana. Urzadzenie jest znowu gotowe do pracy.
24. Wskaźnik odkamieniania znalazł się automatycznie w normalnej pozycji.
25. Przerwanie programu odkamieniania po punkcie 5:
    W ciągu 5 sekund:
    - nacisnąć lewą część (kasuj) przycisku start (13), patrz rys. 7.
    Po 5 sekundach:
    - wyłączyć urządzenie przyciskiem wyłączającym
    - włączyć i przytrzymać przycisk programujący
    - włączyć urządzenie. Program odkamieniający został wyłączony i można podawać napoje.

UWAGA!
Proszę nigdy nie przerywać odkamieniania, gdy w urządzeniu znajduje się już środek odkamieniający!

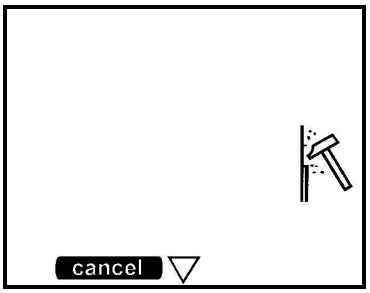

Rys. 7

1.9.1 USTAWIENIE ILOŚCI NAPOJU NA FILIŻANKĘ

1. Prosze wybrać program "Ilość napoju na filiżankę". Na dispalyu pojawi się rys. 8.
2. Jeśli chcą Państwo większej ilości, prosze nacisnąć prawą część przycisku (13). Maksymalna pojemność wynosi około 280 ml.
3. Jeśli chcą Państwo mniejszej ilości, proszę nacisnąć lewą część przycisku (13). Najmniejsza pojemność to około 80 ml.
4. Jako ilość standardową ustawiono 120 ml.

1.9.2 USTAWIENIE MOCY NAPOJU NA FILIŻANKĘ

1. Prosze wybrać program "Ustawienie ilości składnika". Na displayu pojawi się rys. 9.
2. Jeśli chcą Państwo używać większej ilości składnika (czekolady, kawy), proszę nacisnąć prawą część przycisku (13). Maksimum wynosi 25.
3. Jeśli chcą Państwo mniejszej ilości, proszę przycisnąć lewą część przycisku (13). Minimum wynosi 1.
4. Jako ilość standardową ustawiono 4.

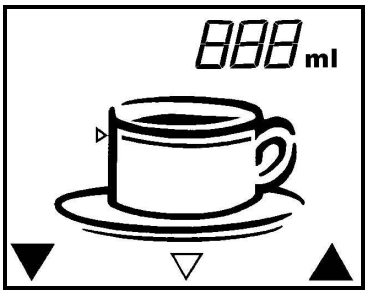

Rys. 8

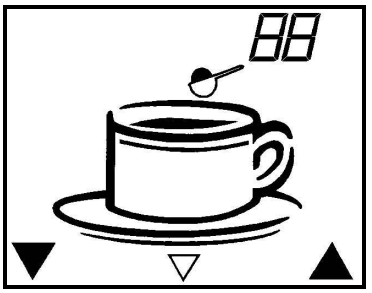

Rys. 9

1.10. PROGRAMOWANIE KROK PO KROKU (KONTYNUACJA)

1.10.1. WŁĄCZENIE/WYŁĄCZENIE MIKSERA PRZY FILIŻANKACH

Zarówno przy używaniu filizanek, jak i dzbanków, mikser może być włączony lub wyłączony. Dzieki niemu możemy na przykład uzyskać warstwę pianki na kawie. Jeśli nie życzą sobie Państwo pianki, proszę wyłączyć mikser (mikser na krótko się włączy i sam przestanie działać). Przy składnikach używanych w dużych dawkach, jak na przykłąd czekolada, mikser musi być zawsze włączony, inaczej może dojść do zatkania urządzenia.

1. Proszę wybrać program "Mikser włączyć/wyłączyć". Na displayu ukarze się rysunek 10.
2. Prosze nacisnąć lewą część przycisku (13), aby wyłączyć mikser ("off"), patrz rys. 11.
3. Prosze przycisnąć prawą część przycisku (13), aby mikser włączyć ("on"), patrz rys. 10.
4. Standardowo ustawiono wyłącznik na funkcję "on".

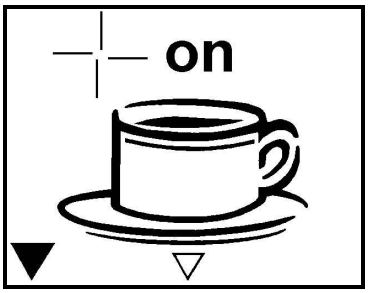

Rys. 10

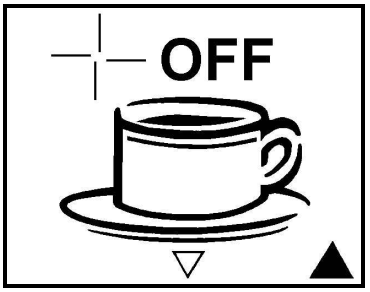

Rys. 11

1.10.2. USTAWIENIE ILOŚCI NAPOJU NA DZBANEK LUB WŁĄCZENIE FUNKCJI DZBANKA

1. Proszę włączyć program "Ustawienie ilości napoju na dzbanek". Na displayu pokaże się rys. 12.
2. Jeśli życzą sobie Państwo większej ilości, proszę przycisnąć prawą część przycisku (13). Maksymalna ilość to około 720 ml.
3. Jeśli życzą sobie Państwo mniejszej ilości, proszę przycisnąć prawą część przycisku (13). Minimum to około 480 ml.
4. Jeśli przy minimalnym ustawieniu (480 ml) jeszcze raz zostanie przyciśnięty przycisk ustawiania (13), pokaże się przekreślony dzbanek, patrz rys.13. Oznacza to, że parzenie może odbywać się tylko w filiżankach, funkcja dzbanka została wyłączona.
5. Jako ilość standardową ustawiono 720 ml.

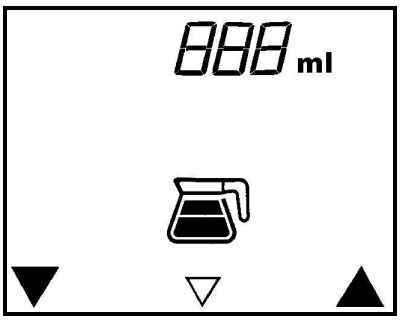

Rys. 12

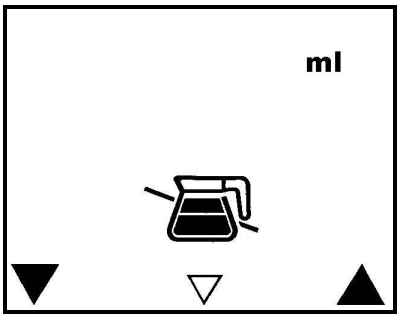

Rys. 13

1.11. PROGRAMOWANIE KROK PO KROKU (KONTYNUACJA)

1.11.1. WŁĄCZENIE/WYŁĄCZENIE MIKSERA PRZY DZBANKACH

Zarówno przy serwowaniu napoju w filiżankach, jak i dzbankach, mikser może być włączony albo wyłączony. Dzieki użyciu miksera otrzymujemy na przykład warstwę pianki na kawie. Przy podawaniu w dzbankach może powstać zbyt dużo pianki. Jeśli tak się dzieje, proszę wyłączyć mikser (mikser raz się zakręci i przestanie działać). Przy składnikach używanych w dużych dawkach, jak czekolada, mikser musi zawsze być włączony, inaczej dojdzie do zatkania urządzenia.

1. Proszę wybrać program "Mikser włączyć/wyłączyć". Na displayu ukarze się rysunek 10.
2. Prosze nacisnąć lewą część przycisku (13), aby wyłączyć mikser ("off"), patrz rys. 11.
3. Prosze przycisnąć prawą część przycisku (13), aby mikser włączyć ("on"), patrz rys. 10.
4. Standardowo ustawiono wyłącznik na funkcję "on".

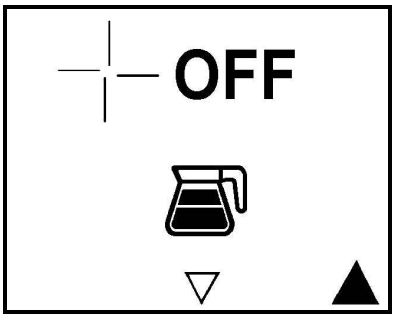

Rys. 14

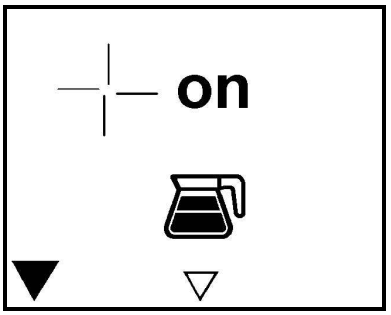

Rys. 15

1.11.2 USTAWIANIE TEMPERATURY GORĄCEJ WODY.

1. Proszę wybrać program "Ustawienie temperatury gorącej wody". Na displayu pokaże się rys. 16.
2. Mamy możliwość ustawienia temperatuty pomiędzy 80° a 90°C.
3. Za pomocą przycisku proszę wybrać żądaną temperaturę.
   - w celu podwyższenia temperatury proszę nacisnąć na prawą stronę przycisku (13).
   - w celu zmniejszenia temperatury proszę nacisnąć lewą cześć przycisku (13).
4. Jako temperaturę standardową ustawiono 85° C.

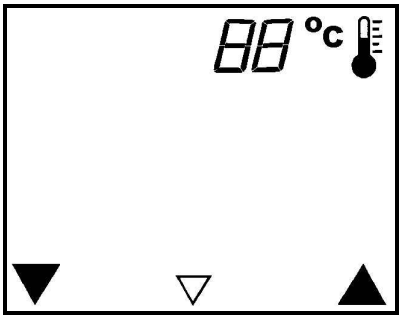

Rys. 16

1.12. PROGRAMOWANIE KROK PO KROKU (KONTYNUACJA)

1.12.1. USTAWIENIE WSKAŹNIKA ODKAMIENIANIA

1. Proszę wybrać program "Ustawienie wskaźnika odkamieniania", patrz rys. 17.
   - Mamy możliwość ustawienia od 1 do 5.
   - Można ustawić ilość wody w litrach, po której trzeba odkamienić urządzenie.
   - Właściwe ustawienie zależy od twardości wody. Im twardsza woda, tym częściej trzeba odkamieniać.
2. Proszę wybrać żądane ustawienie za pmocą przycisku (13).
3. Proszę przyciskać prawą stronę przycisku celem zwiększenia wartości.
4. Proszę przyciskać lewą stronę w celu zmniejszenia wartości.
5. Jako wartość standardową ustawiono 1000 l (ustawienie 3).

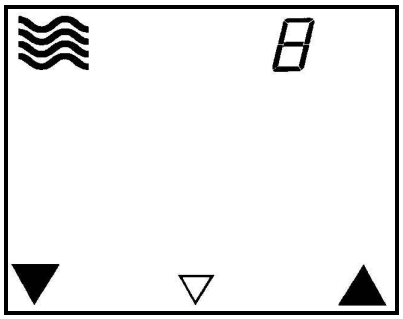

Rys. 17

Usta -wienie	Ilość płynu	Twardość wody	
		°dH	Opis
1	± 250 l	18 do 30	Twarda
2	± 500 l	12 do 18	Dosyć twarda
3	± 1000 l	8 do 12	Normalna
4	± 1500 l	4 do 8	Miękka
5	± 2000 l	0 do 4	Bardzo miękka

4,0 °dH = 0,714 mmol/l
5,6 °dH = 1,000 mmol/l
8,0 °dH = 1,429 mmol/l
12,0 °dH = 2,143 mmol/l
18,0 °dH = 3,214 mmol/l
30,0 °dH = 5,357 mmol/l

1.13. UŻYWANIE URZĄDZENIA

1. Proszę podłączyć urządzenie do prądu (gniazdko z uziemieniem).
2. Proszę kluczykiem (19) otworzyć drzwiczki (10) po lewej stronie.
3. Proszę otworzyć pokrywę (9).
4. Proszę zdjąć pokrywkę (2.1) pojemnika.
5. Proszę włożyć do pojemnika specjalnie do tego urządzenia przeznaczone składniki.
6. Proszę przykryć pojemnik pokrywką.
7. Proszę włączyć urządzenie przyciskając włącznik (1). Na włączniku pojawi się czerwony punkt.
8. Proszę zamknąć pokrywę (9).
9. Proszę zamknąć drzwiczki i kluczykiem (19) zamknąć zamek.
10. Na displayu (11), u góry z prawej strony, pojawi się migający tremometr, rys. 3. Gdy woda zostanie odpowiednio podgrzana, termometr zniknie.
11. Proszę podstawić pustą filiżankę pod wlewką napoju (14).
12. Proszę włączyć przycisk startu.
13. Napój wlewa się do filiżanki.
14. Można podać cały dzbanek napoju lub połowę. Proszę zmienić ustawienia na cały dzbanek lub połowę zgodnie ze wskazówkami w rozdziale 1.10.2 Ustawienie ilości napoju na dzbanek lub wyłączenie funkcji dzbanka.
15. Poprzez jedno- lub dwukrotnie naciśnięcie przycisku wybierającego (12) można wybrać cały dzbanek lub połowę. Na displayu (11) pokażą się po sobie odpowiednie symbole całego lub w połowie pełnego dzbanka.
16. Proszę podstawić otwarty, pusty dzbanek pod wylewką napoju (14), gdy wybrali już Państwo ustawienie całego/połowy dzbanka.
17. W ciągu pięciu sekund należy przycisnąć start. Dzbanek się napełnił. Jeśli będą Państwo czekali dłużej, urządzenie przejdzie automatycznie do funkcji "filiżanka".
18. Jeśli temperatura wody jest za niska, na dispalyu pokaże się termometr (patrz rys. 3).
19. Pobieranie napoju zostanie zablokowane. Gdy woda osiągnie znowu konieczną temperaturę, na displayu pojawi się filiżanka. Znowu można wydawać napoje.

1.13.1. POBIERANIE GORĄCEJ WODY

1. Funkcja ta została przewidziana, aby od czasu do czasu nalać filiżankę gorącej wody.
2. Pobieranie gorącej wody (18) nie jest blokowane przy zbyt niskiej temperaturze wody.
3. Podczas dozowania napoju nie należy pobierać gorącej wody.

1.13.2. PRZERWANIE PARZENIA

Jeśli pomyłkowo zostanie wybrana funkcja "dzbanek" i naciśnięto przycisk start, jeżeli chcemy napełnić filiżankę, możemy przerwać proces parzenia. Aby przerwać proces parzenia należy natychmiast jeszcze raz przycisnąć przycisk start lub przycisk wybierający. W ten sposób parzenie zostanie przerwane i wypłynie tylko filiżanka napoju.

1.14. SERWIS

Urządzenie i jego wyposażenie należy oczywiście regularnie czyścić.

1.14.1. CODZIENNE ZABIEGI PIELĘGNACYJNE

- Czyszczenie
  - proszę najpierw wyciągnąć wtyczkę z gniazda
  - proszę przetrzeć urządzenie z zewnątrz wilgotną szmatką i używać przy tym delikatnego, nie pieniącego się środka czyszczącego. Następnie można wytrzeć urządzenie do sucha.

- Mycie szczotką, pod gorącą wodą, z użyciem płynu do zmywania:
  - szklany dzbanek
  - blacha do zbierania kropli
  - luźne części, patrz rysunki na okładce.
    Części te należy zdemontować w następujący sposób:
    1. Odłączyć wąż (4.3) od pojemnika mieszalnika (4.2).
    2. Pojemnik wyciągnąć do przodu, aby uwolnić otwór odsysający (4.1.1.).
    3. Pojemnik mieszalnika wyjąć pokręcając nim.
    4. Wyciągnąć ostrożnie wylewkę (4.5) z komory mieszalnika okrężnym ruchem.
    5. Wyjąć komorę (4.4) przekręcając ją w prawą stronę i ciągnąc ją do siebie.
    6. Wyczyscić części i zamontowywać je stosując się do wskazówek w odwrotnej kolejności.

- Płukanie
  - proszę raz dziennie włączyć program "płukanie", patrz rozdział 1.8.1 Uruchamianie program płukanie.

1.14.2 COTYGODNIOWE ZABIEGI PIELĘGNACYJNE

- Mycie szczotką pod gorącą wodą z ewentualnym użyciem płynu do zmywania.
  - Proszę wyczyścić luźne części jak w rozdziale "Codzienne zabiegi pielęgnacyjne", zgodnie z opisem w punktach 1-5.

1. Proszę zdemontować mieszadło (4.6.) i płytę główną (4.7.), przekręcając ją w prawo i ciągnąć do przodu. Wyczyścić te części.
2. Proszę wyczyścić oś (4.8).
3. Proszę zamontować części stosując sie do wskazówek w odwrotnej kolejności.
4. **UWAGA!**

Na mieszadle (4.6.) znajduje się nosek (4.6.1). Proszę tak wsunąć mieszadło na oś (4.8.), aby nosek pokazywłą ten sam kierunek, co spłaszczenie osi.

1.14.3. CZYSZCZENIE POJEMNIKA NA SKŁADNIKI (KAWA, CZEKOLADA)

- Przed napełnieniem pojemnika:
  - Proszę wycisnąć ostrożnie pojemnik z urządzenia obiema rękoma trochę po skosie, do przodu i ku górze.
  - Dołączoną do wyposażenia szczotką proszę usunąć resztki osiadłe w pojemniku (2) i na spirali z metalu lub tworzywa sztucznego (2.3.). Proszę nigdy nie uzywać do tego wody czy środków czyszczących.
  - Proszę umieścić pojemnik na miejscu.
  - Prosze uważać by:
    1. złączka (2.4) umocowana była właściwie w zębatce (2.5), na tylnej ścianie,
    2. nosek mocujący pojemnik trafił do wyżłobienia w płycie.

1.15. ODKAMIENIANIE

Środki ostrożności

- **Podczas całego procesu odkamieniania proszę pozostać w pobliżu urządzenia.**
- **Podczas odkamieniania proszę używać rękawic i maski ochronnej.**

Podczas używania urządzenia osadza się w nim kamień. Dlatego wyposażono je we wskaźnik, który uaktywnia się, gdy ustalona ilość wody przejdzie przez urządzenie (patrz rozdziała 1.12.1 "ustawienie wskaźnika odkamieniania"). Jeśli wskaźnik zostanie uaktywniony (rys.1 pojawi się na displayu), należy włączyć program odkamieniania (patrz rozdział 1.8.2). Przed jego uruchomieniem proszę zapoznać się z insrukcją obsługi, jak również ze wskazówkami na opakowaniu środka o nazwie Renegite.

1.16. USUWANIE USTEREK

Po powstaniu usterki proszę najpierw poszukać rozwiązania na liście usterek. Jeśli problemu nie będzie można usunąć w ten sposób, proszę zwrócić się do właściwego serwisu.

UWAGA!
Jeśli przy na prawie trzeba zdjąć obudowę urządzenia, należy wcześniej wyciągnąć kontakt z gniazdka!

LISTA USTEREK

OBJAWY:	MOŻLIWA PRZYCZYNA:	CO NALEŻY ZROBIĆ:
• urządzenie nie działa, display nic nie pokazuje	• wtyczka nie znajduje się w gniazdku • wystrzeliły bezpieczniki, jest za duże obciążenie	• włożyć wtyczkę do gniazdka • wymienić bezpieczniki, ewentualnie podłączyć urządzenie pod mniej obciążony obwód
• na displayu pokazał się wskaźnik odkamieniania (rys.1)	• podana przy ustawianiu odkamieniania ilość wody została osiągnięta	• odkamienić urządzenie, patrz 1.8.2
• symbol i napis "Error" pojawiły się na displayu	• dopływ wody został odcięty	• 1. Kran dopływu jest zamknięty. Należy go otworzyć. 1.1. Urządzenie wyłączyć i włączyć. Tekst "Error" znikł z displaya. Ewentualnie powtórzyć za 5 min. 1.2. Jeśli urządzenie dalej nie chce pracować, wyciągnąć kontakt z gniazdka i skontaktować się z serwisem. • 2. Zamknąć kran doprowadzający wodę. Odłączyć wąż i usunąć ewentualne zatlkanie. Powtórzyć kroki 1.1 i ew. 1.2.
• przy osi (4.8) jest nieszczelność	• oś (4.8) i płyta główna (4.7) są zabrudzone	• wyczyścić oś i płytę główną, patrz rozdział 1.14.2 "Serwis". Oś ewentualnie nasmarować odrobiną tłuszczu silikonowego. Jeśli zajdzie potrzeba, wymienić płytę główną
• czasami z wylewki napoju wypływa samoczynnie woda	• temperatura jest tak wysoko ustawiona, że woda zaczyna się gotować	• ustawić temperaturę niżej, patrz 1.11.2.
• symbol termometru i napis "Error" pojawia się na displayu	• poważna usterka	• wyjąć wtyczkę z kontaktu i skontaktować się z serwisem

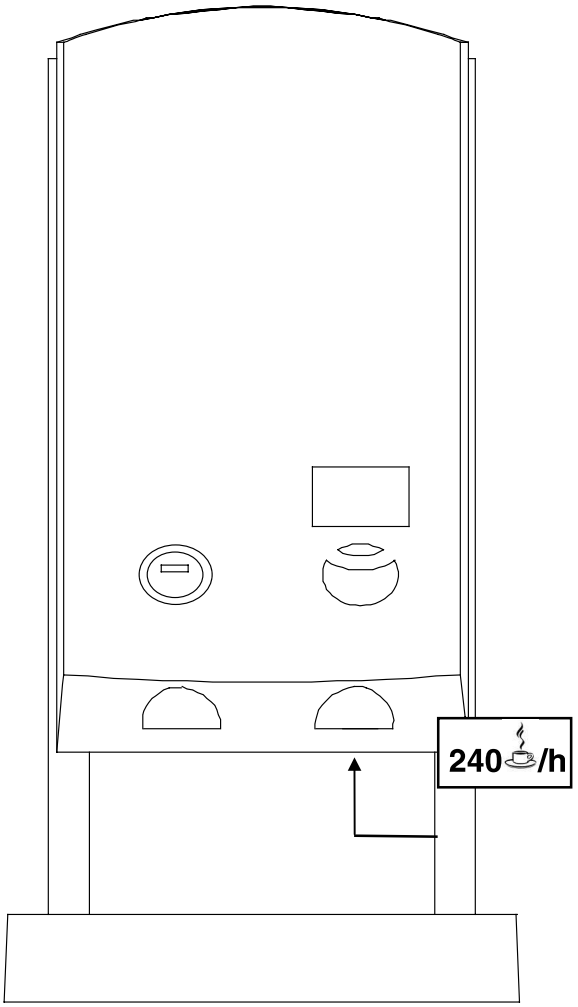

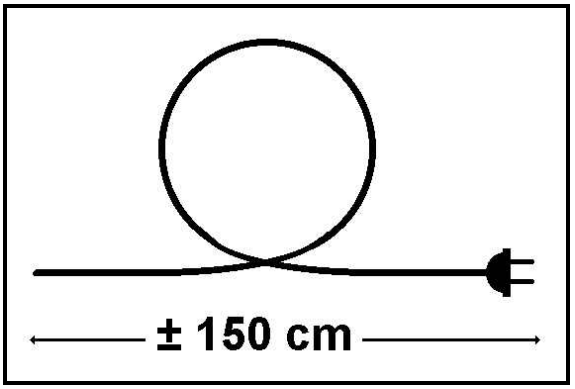

Blr-003/Blr-004 - 16 A

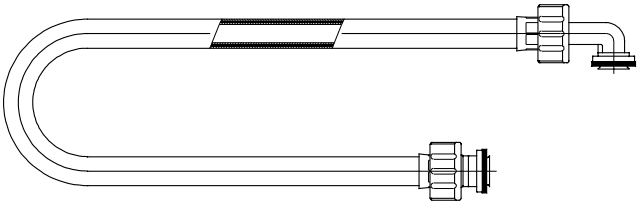

L= ± 120 cm
min. 1 bar/max. 10 bar

Model : .....

Type : 8 . . .
Vlgnr. : .....VHH

CE

.....V 50/60HZ.....W