J.J.DARBOVEN
PALARNIA KAWY OD 1866 ROKU

BRAVILOR BONAMAT

Czyszczenie cotygodniowe

FreshOne

- Opróżnić rynienkę.
- Otworzyć drzwiczki kluczykiem.

- Włożyć klucz obsługi technicznej do otworu i przekręcić go w prawo do oporu.

- Ostrożnie urwać papier nad systemem parzenia.

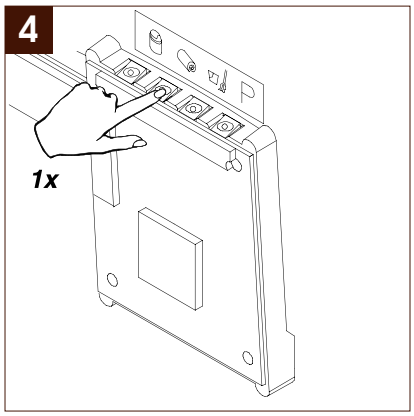

- Nacisnąć przycisk by podnieść do góry docisk papieru.

- Podnieść ramię docisku i drugą ręką wyciągnąć papier.
- Wyjąć pojemnik i wyrzucić zużyty papier z fusami.
- Wypłukać pojemnik ciepłą wodą.

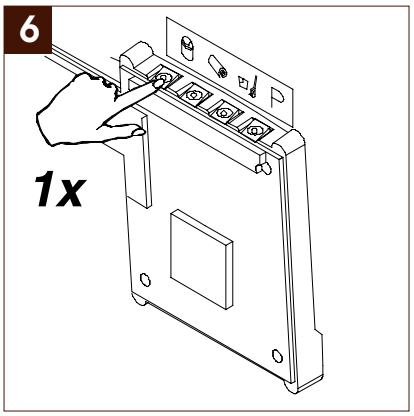

- Nacisnąć przycisk by wyzerować licznik „Pojemnik pełen".

- Wyjąć wąż dopływu gorącej wody ze zbiornika mieszalnika.

- Przechylić system parzenia do tyłu i ostrożnie wyjąć go do góry.

- Zdjąć wylew kawy.

- Wyczyścić pędzelkiem sitko i uszczelkę pod komorą parzenia.

- Wyczyścić wszystkie elementy systemu parzenia w ciepłej wodzie.
- Opłukać wszystkie elementy dokładnie gorącą wodą. (W czasie czyszczenia i płukania używać klucza do przesuwania tłoka).

Do czyszczenia systemu parzenia silnie zabrudzonego kawą należy użyć proszku czyszczącego. Nalać do pojemnika około 5 L gorącej wody (przynajmniej 80° C) i rozpuścić w niej 25 gram proszku. Zanurzyć system parzenia na około 10 minut następnie opłukać go dokładnie wodą, wytrzeć i wysuszyć.

- Zmontować wszystkie części w odwrotnej kolejności (wylew kawy - do systemu parzenia, system parzenia - do maszyny i wąż dopływu gorącej wody - do zbiornika mieszalnika).

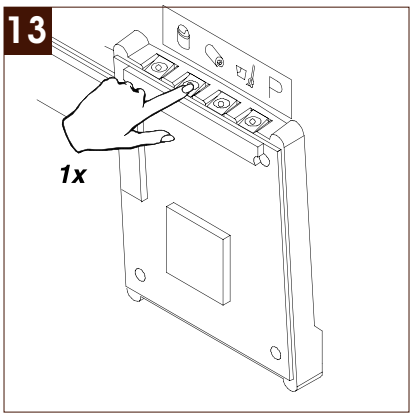

- Nacisnąć przycisk by opuścić docisk papieru.

- Wyciągnąć pojemnik na produkty lekko pod kątem.
- Zdjąć pokrywkę pojemnika.
- Wysypać produkt do czystego suchego naczynia.

- Odłączyć wysyp kawy.

- Usunąć z pojemnika resztki produktu, wyczyścić spiralę i wysyp kawy.
- Wysuszyć wszystko.

- Nasypać produkt do pojemnika.
- Nałożyć pokrywkę i wysyp.
- Włożyć pojemnik na swoje miejsce (sprzęgło na tylnej ściance zbiornika - na wałek napędowy w budowie, występ na spodzie pojemnika - w otwór obudowy).

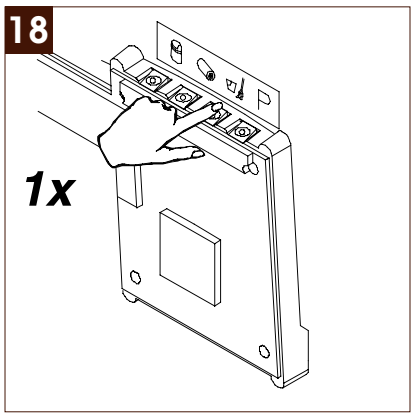

- Podstawić dzbanek pod wylewem.
- Nacisnąć przycisk (trwa przepłukiwanie).

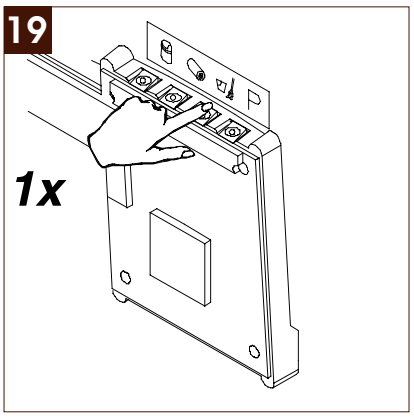

- Ponownie nacisnąć przycisk (trwa przepłukiwanie).
- Jeszcze raz nacisnąć przycisk (trwa przepłukiwanie).

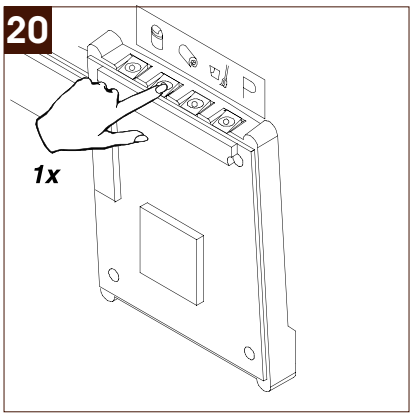

- Nacisnąć przycisk by podnieść docisk papieru.

- Założyć rolkę papieru.

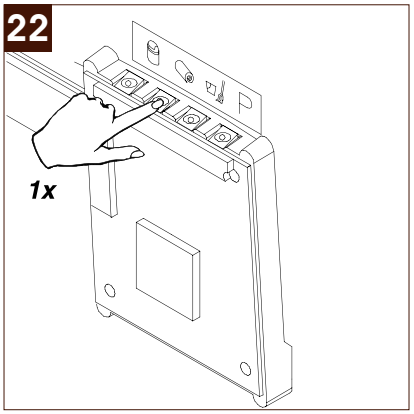

- Nacisnąć przycisk by opuścić docisk papieru.

- Włożyć pojemnik na odpady.
- Wyjąć klucz obsługi technicznej.

- Zamknąć drzwiczki kluczem.
- Podstawić rynienkę.

J.J. Darboven Poland Sp. z o.o.
84-230 Rumia
ul. Kolejowa 54

tel. 0-801 567 890
0-58 679 49 29
e-mail: serwis@darboven.pl
www.darboven.pl