J.J.DARBOVEN
PALARNIA KAWY OD 1866 ROKU

BRAVILOR BONAMAT

Odkamienianie

BOLERO 101/111 - 211 - (10/11)

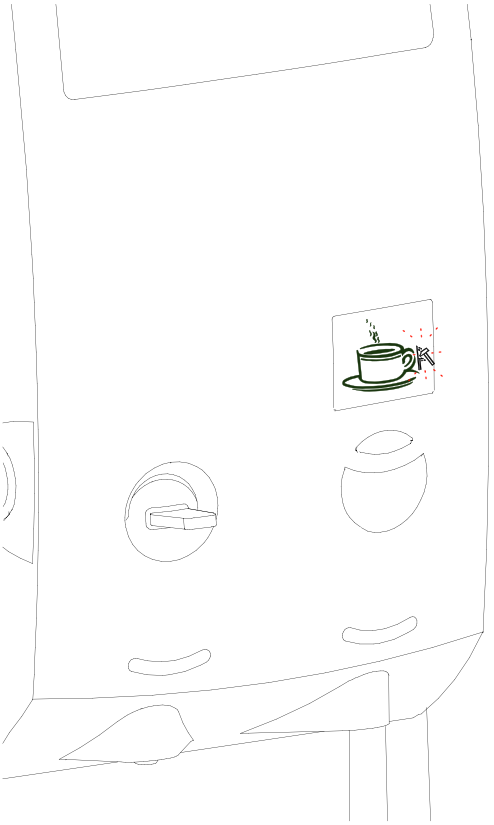

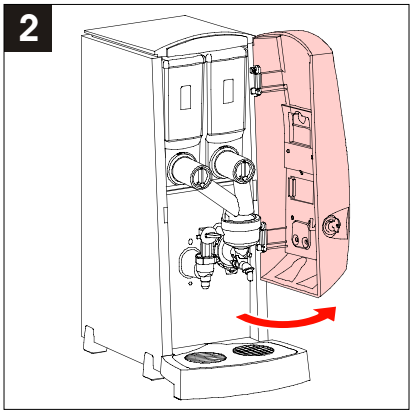

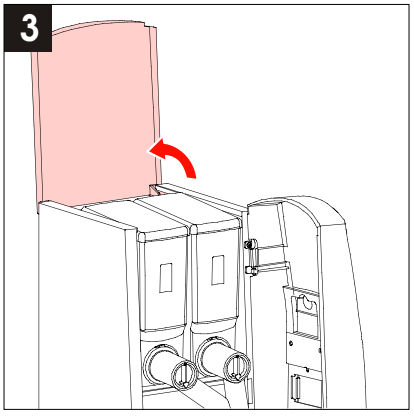

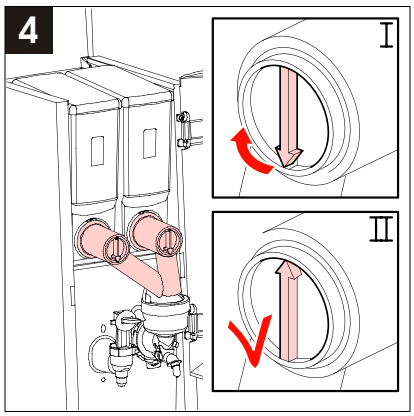

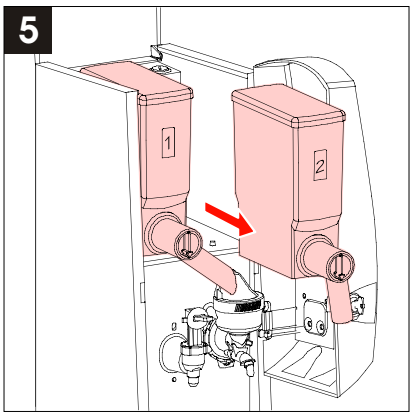

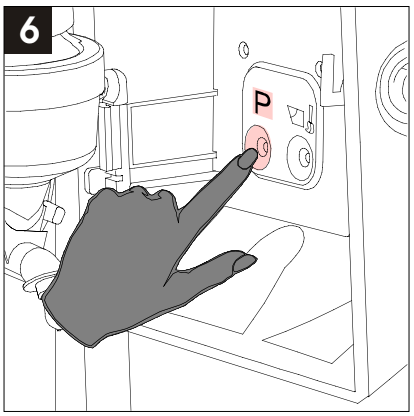

7

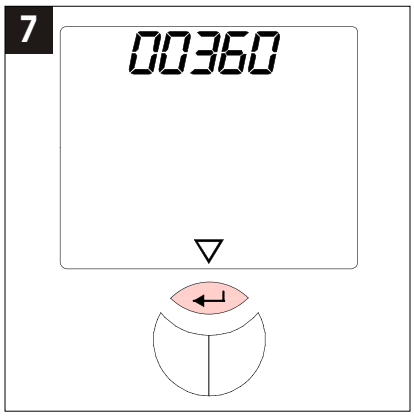

8

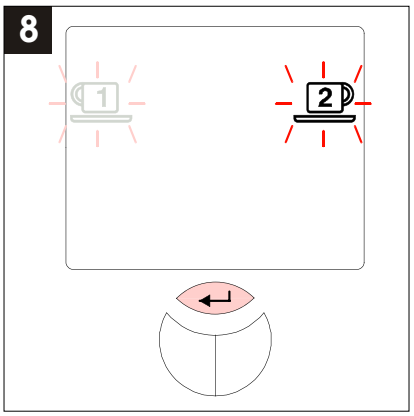

9

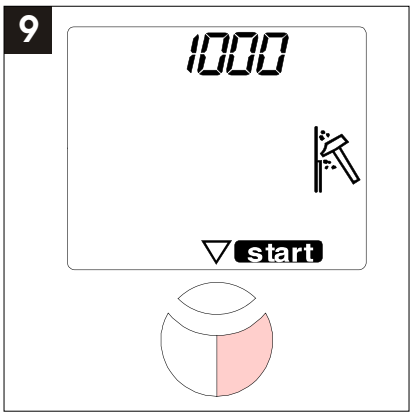

10

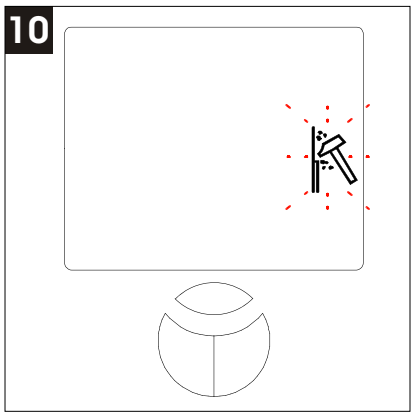

11

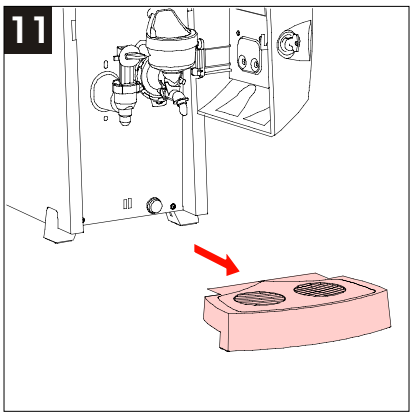

12

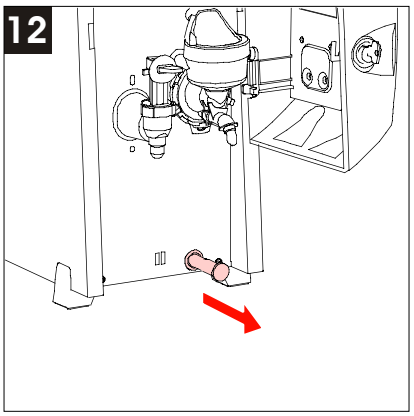

13

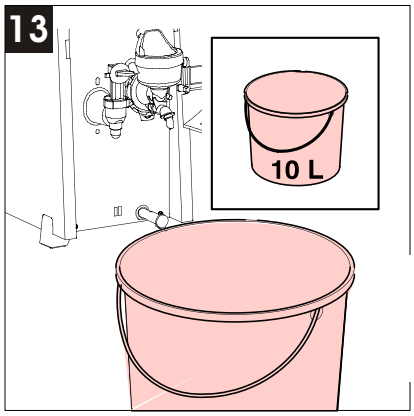

14

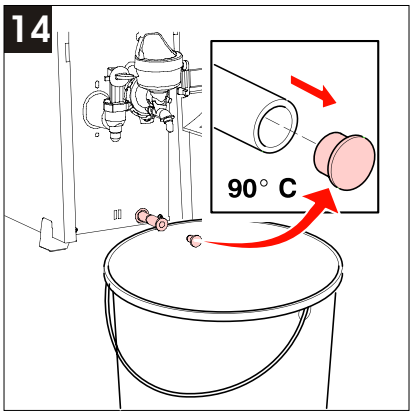

15

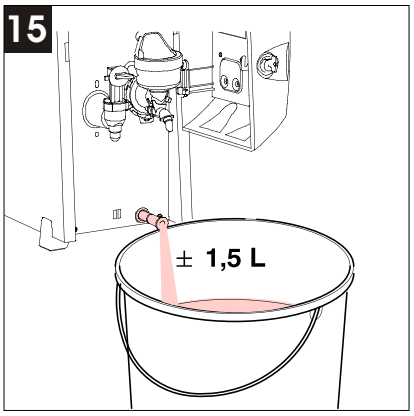

16

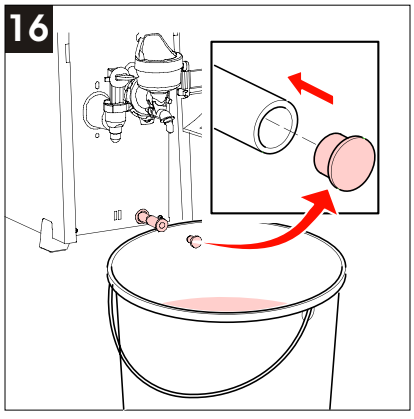

17

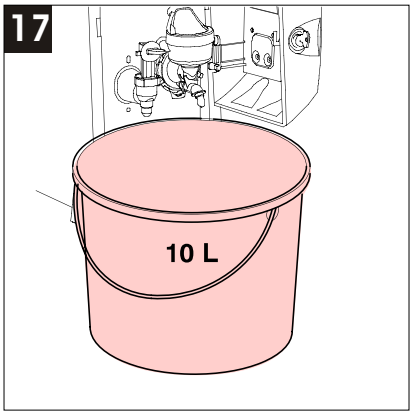

18

19

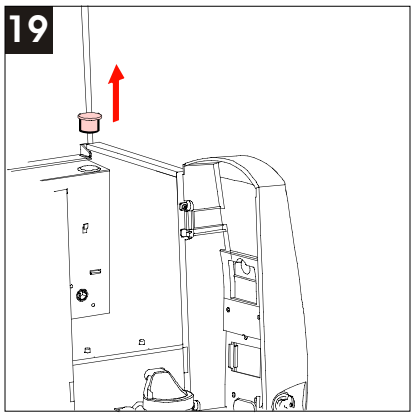

20

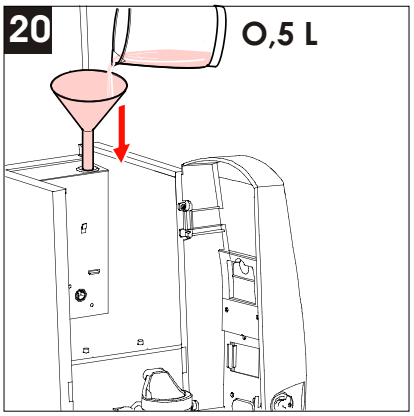

21

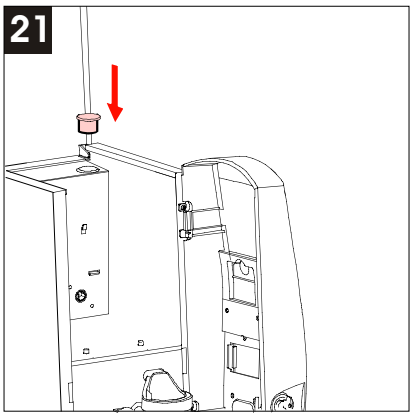

22

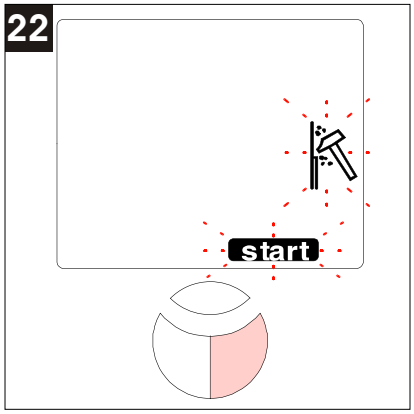

23

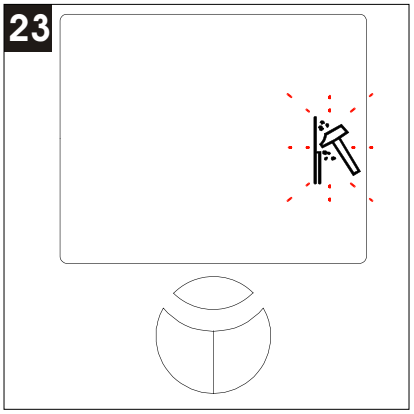

24

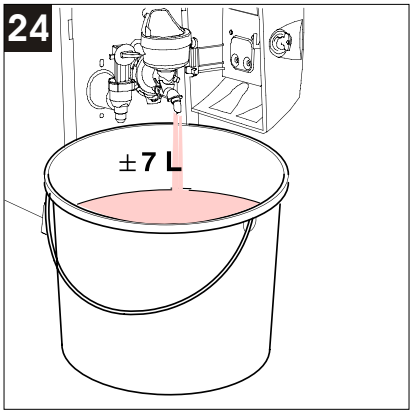

25

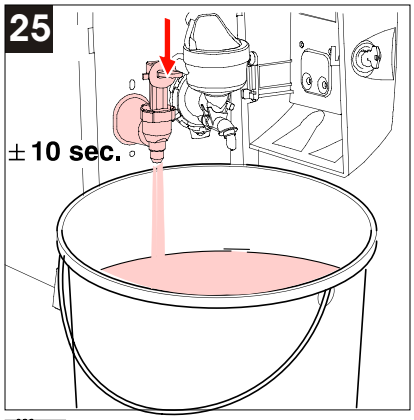

26

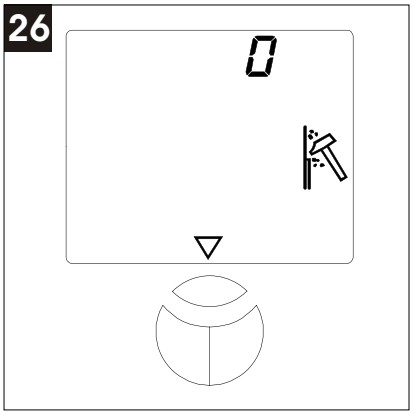

27

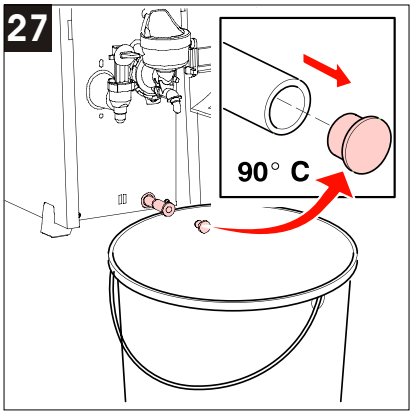

28

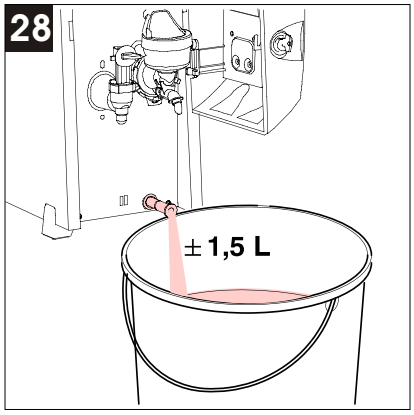

29

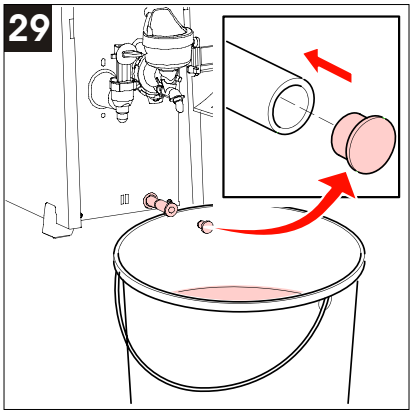

30

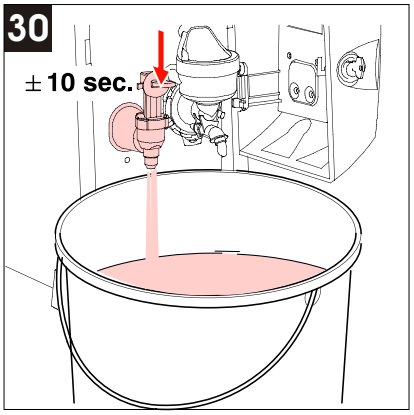

31

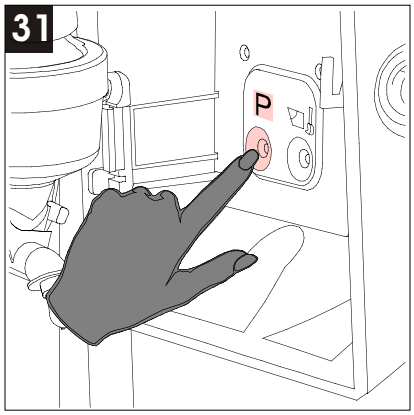

32

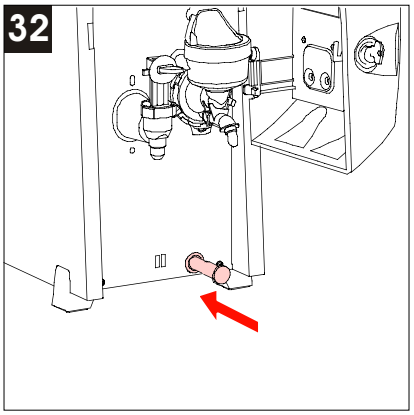

33

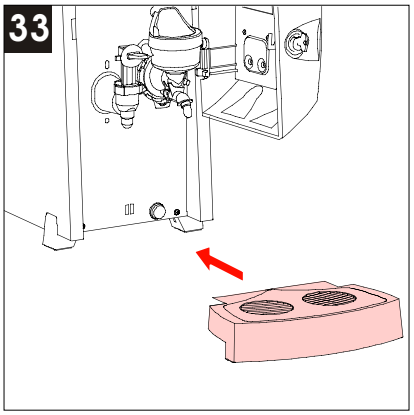

34

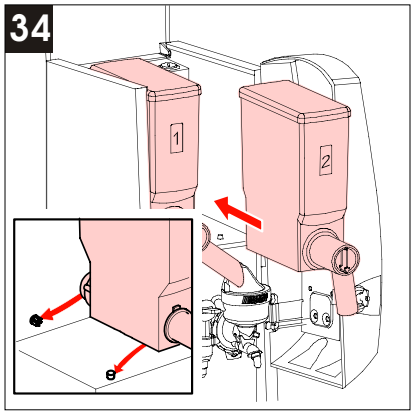

35

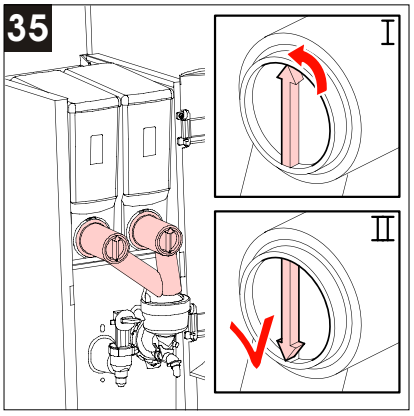

36

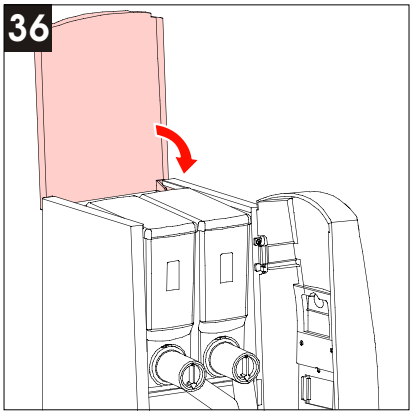

37

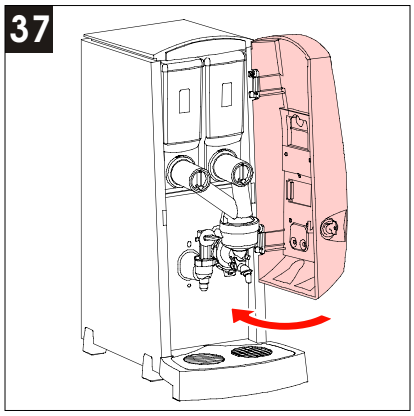

J.J. Darboven Poland Sp. z o.o.
84-230 Rumia
ul. Kolejowa 54

tel. 0-801 567 890
0-58 679 49 29
e-mail: serwis@darboven.pl
www.darboven.pl